SPÜLSTEIN EINZELBECKEN 60 X SPÜLSTEIN EINZELBECKEN RECHTECK

PRODUKTINFORMATION

Artikeltitel	Villeroy & Boch Spülstein Einzelbecken 60 X Spülstein Einzelbecken, inklusive Ablaufgarnitur mit Excenterbetätigung, aus Keramik, 595 x 500 mm, Weiß Alpin CeramicPlus
Artikelnummer	636002R1
Montage / Montagetyp	Aufliegender Einbau
Montage-Hinweise	minimale Unterschrankbreite 60 cm, Die Rückseite ist unglasiert und die Ausladung beträgt 50 cm. Überstand variiert abhängig vom Möbelhersteller.|Einbau in Natur-/ Kunststeinplatten empfohlen.
Lieferumfang	1 x Spüle , 1 x Ablaufgarnitur mit Excenterbetätigung 1 x Abdeckkappe, rund
Länge in mm	500
Breite in mm	595
Höhe in mm	200
Innentiefe in mm	180
Kollektion	Spülstein Einzelbecken 60 X
Material	Keramik
Farbbezeichnung der Farbe	Weiß Alpin CeramicPlus
Anderes Material	Körbchen: Edelstahl Ventilkelch: Edelstahl
Position Hauptbecken	Spülbecken mittig
Funktion der Ablaufgarnitur	Excenterbetätigung
Farbbezeichnung	Weiß Alpin
Andere Farbbezeichnungen	Körbchen: Verchromt, Ventilkelch: Verchromt

TECHNISCHE ZEICHNUNGEN

636002R1

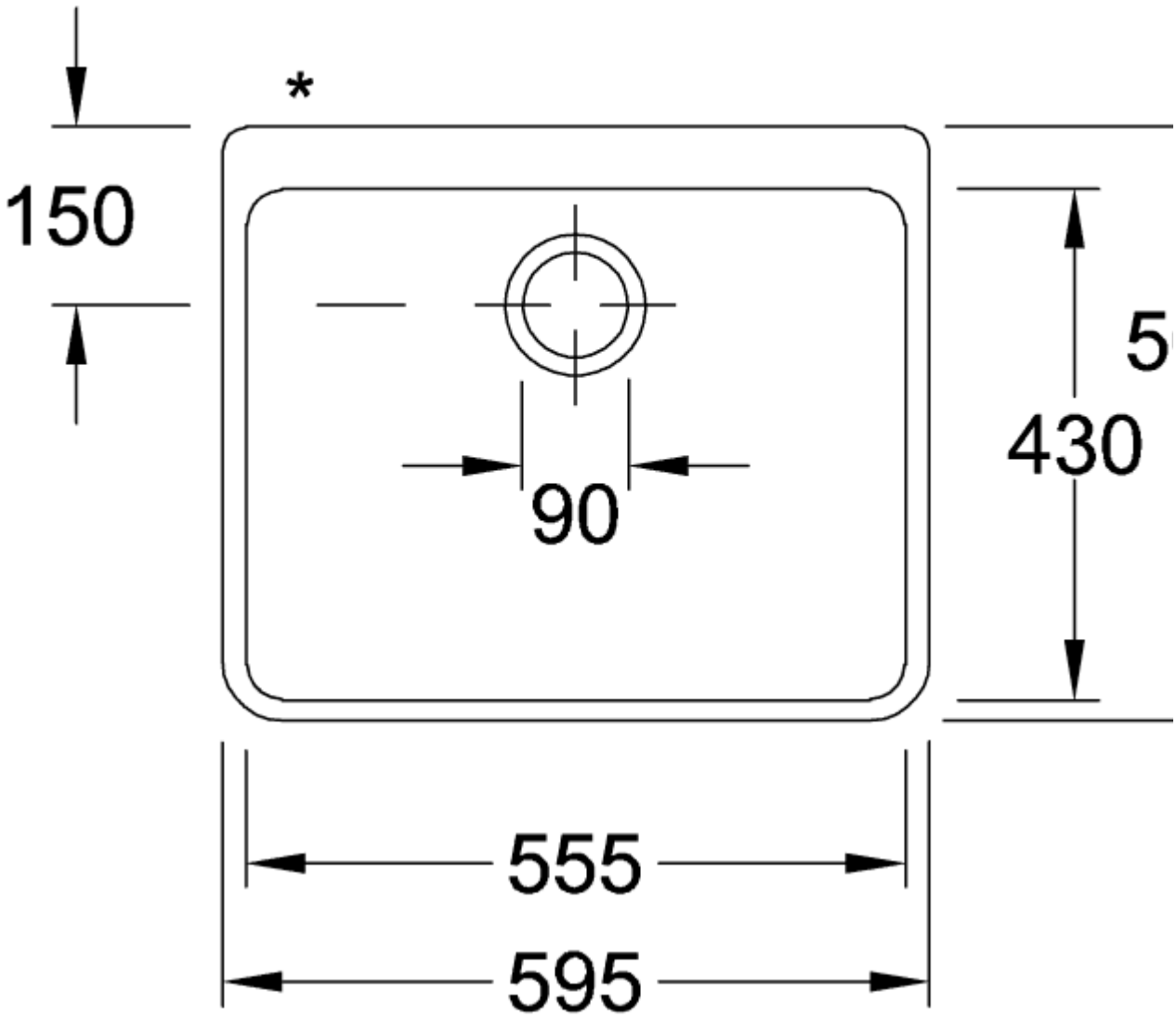
*
150
5
430
90
555
595

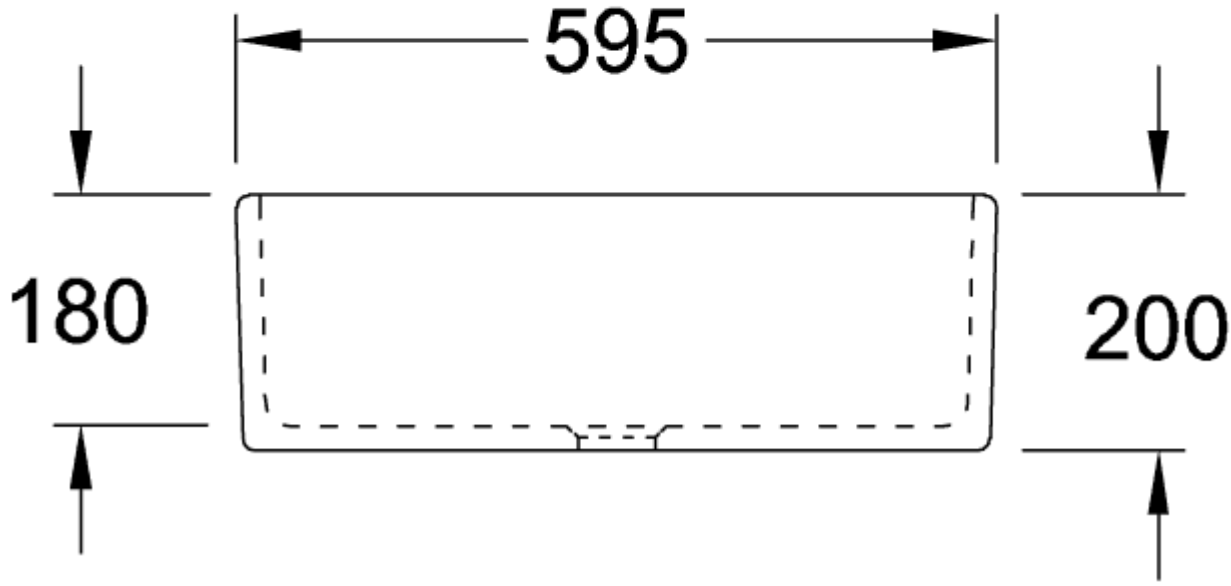
595
180
200
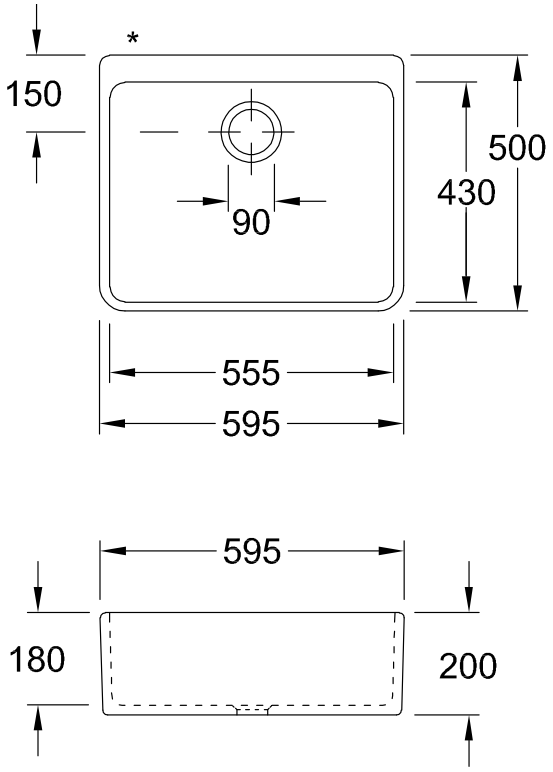
636002R1