SPÜLSTEIN DOPPELBECKEN 90 X SPÜLSTEIN DOPPELBECKEN RECHTECK

PRODUKTINFORMATION

Artikeltitel	Villeroy & Boch Spülstein Doppelbecken 90 X Spülstein Doppelbecken, inklusive Ablaufgarnitur mit Excenterbetätigung, aus Keramik, 900 x 550 mm, Weiß Alpin CeramicPlus
Artikelnummer	639002R1
Montage / Montagetyp	Aufliegender Einbau
Montage-Hinweise	minimale Unterschrankbreite 90 cm, Die Rückseite ist unglasiert und die Ausladung beträgt 50 cm. Überstand variiert abhängig vom Möbelhersteller.|Einbau in Natur-/ Kunststeinplatten empfohlen.
Lieferumfang	1 x Spüle , 1 x Ablaufgarnitur mit Excenterbetätigung 1 x Abdeckkappe, rund
Länge in mm	550
Breite in mm	900
Höhe in mm	220
Innentiefe in mm	200
Kollektion	Spülstein Doppelbecken 90 X
Material	Keramik
Farbbezeichnung der Farbe	Weiß Alpin CeramicPlus
Anderes Material	Körbchen: Edelstahl Ventilkelch: Edelstahl
Funktion der Ablaufgarnitur	Excenterbetätigung
Farbbezeichnung	Weiß Alpin
Andere Farbbezeichnungen	Körbchen: Verchromt, Ventilkelch: Verchromt

TECHNISCHE ZEICHNUNGEN

639002R1

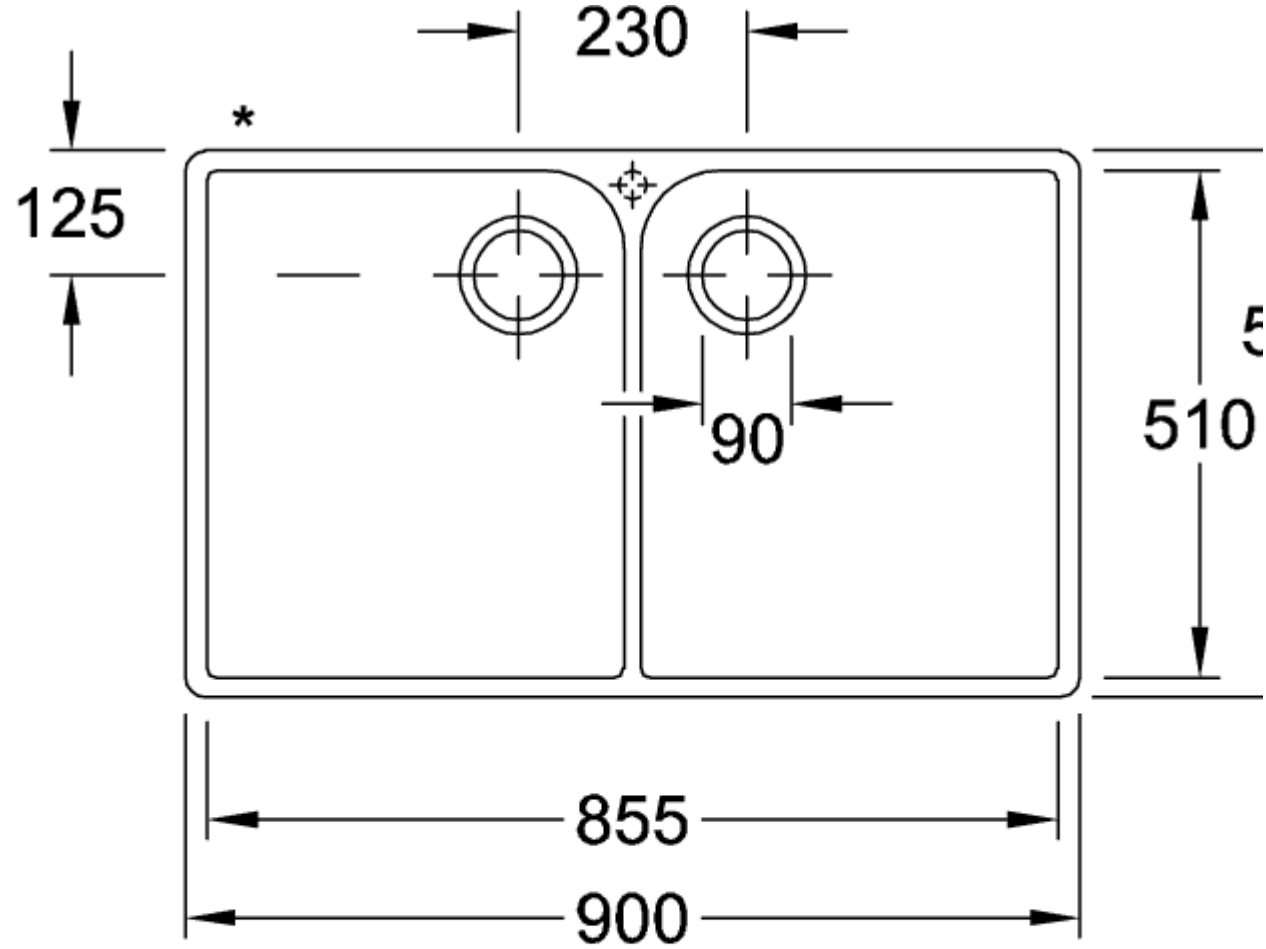

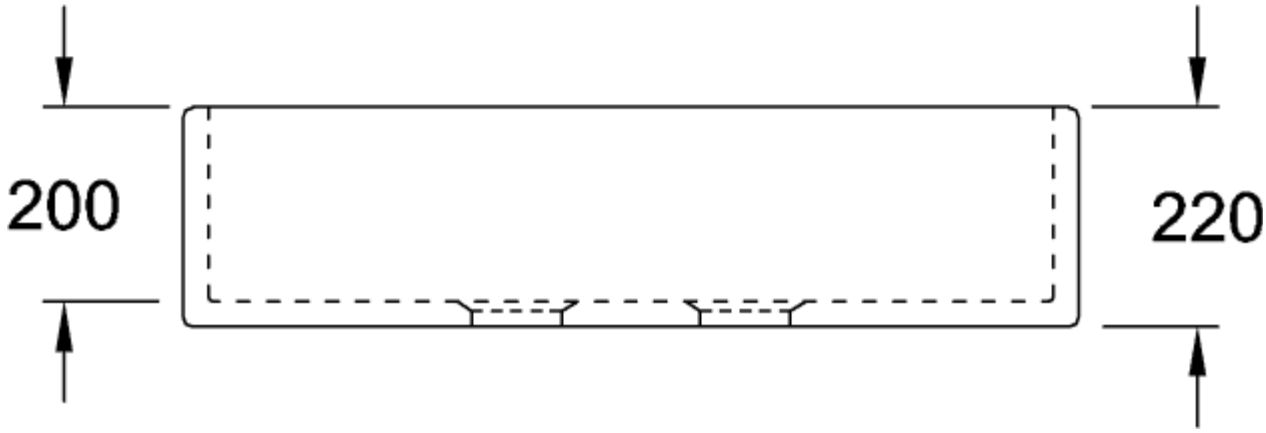
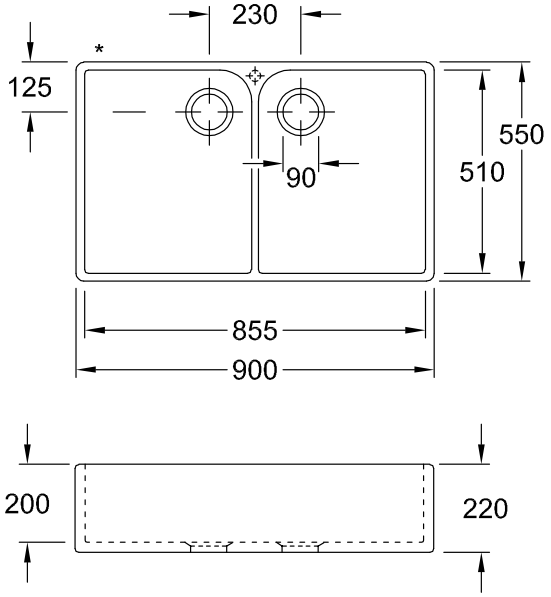
639002R1