# LEGATO RECHTECKIGE BADEWANNE RECHTECK

## PRODUKTINFORMATION

| | |
|---|---|
| Artikeltitel | Villeroy & Boch Legato rechteckige Badewanne, 1700 x 700 mm, Stone White |
| Artikelnummer | UBA177LEG2V-RW |
| Montage / Montagetyp | Einbau |
| Lieferumfang | 1 x rechteckige Badewanne |
| Länge in mm | 1700 |
| Breite in mm | 700 |
| Höhe in mm | 505 |
| Innentiefe in mm | 480 |
| Kollektion | Legato |
| Material | Acryl |
| Farbbezeichnung der Farbe | Stone White |
| Mit Überlauf | Ja |
| Anzahl Personen | 2 |
| Form | Rechteck |
| Farbbezeichnung | Stone White |
| Mit Rutschhemmung | Nein |
| Abgang / Ablauf | Mittelablauf |
| Innenform | rechteckig |
| SilentFlow | Nein |

## TECHNISCHE ZEICHNUNGEN

**UBA177LEG2V-RW**

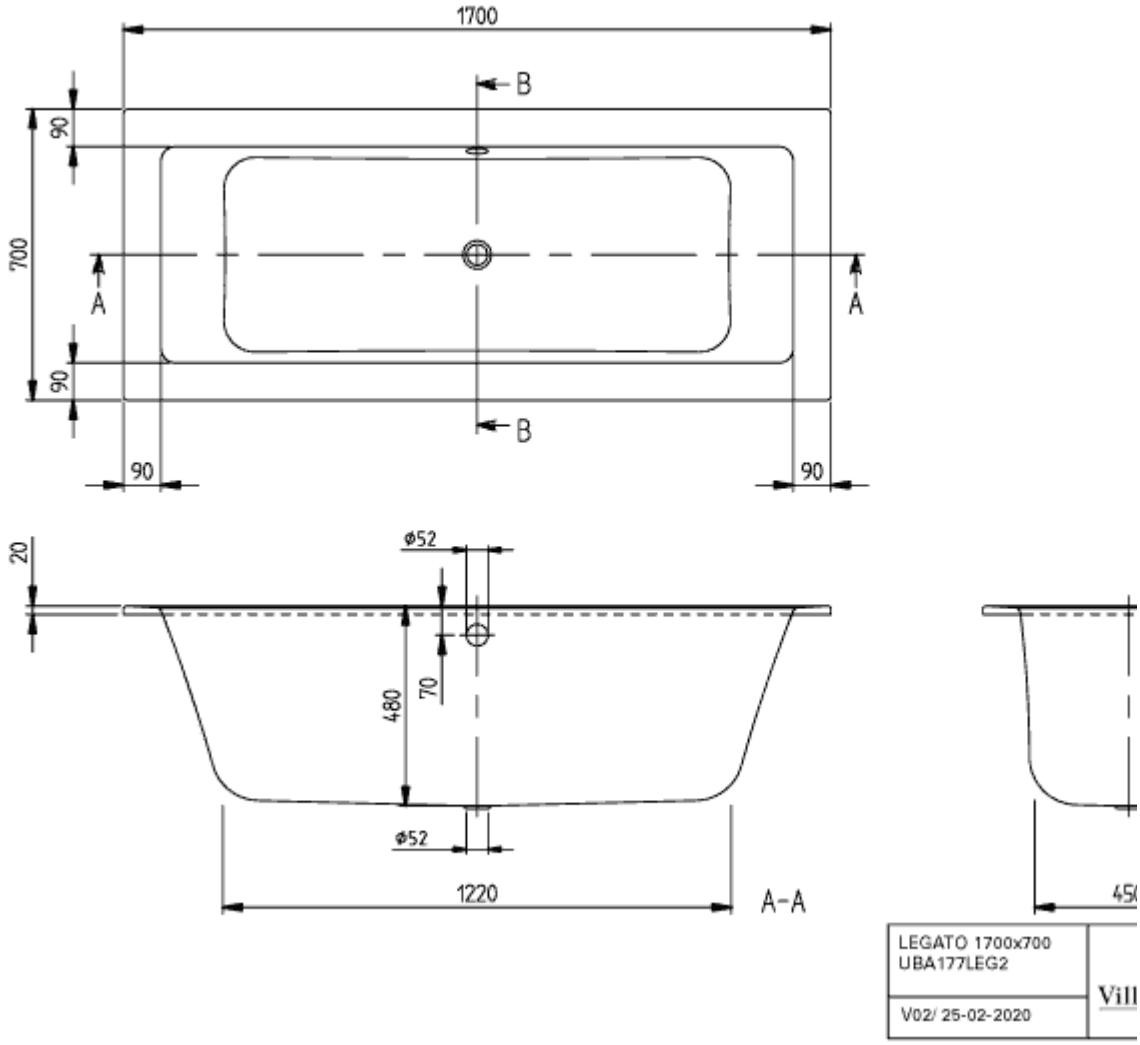
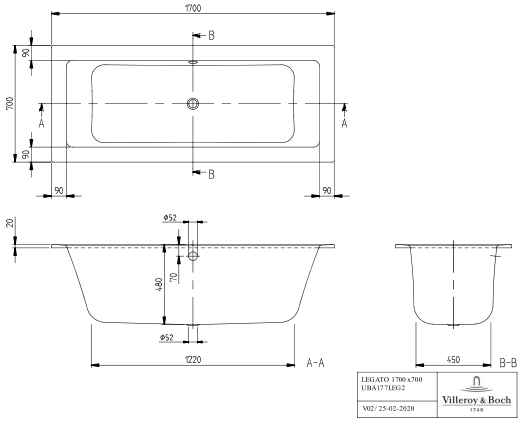
# UBA177LEG2V-RW