LEGATO WASCHBECKENUNTERSCHRANK ECKIG

PRODUKTINFORMATION

Artikeltitel	Villeroy & Boch Legato Waschbeckenunterschrank, mit Beleuchtung, 2 Auszüge, 1400 x 380 x 500 mm, Glossy White / Glossy White
Artikelnummer	B615L0DH
Montage / Montagetyp	Wandmontage
Öffnungsart	2 Auszüge
Ausstattung	2 x hohe Glasabtrennung , 4 x niedrige Glasabtrennung 2 x Accessory Box L 2 x Auszug mit Antirutsch-Boden
Lieferumfang	1 x Waschbeckenunterschrank , 1 x Befestigungssatz
Waschbecken-Position	Waschbecken rechts
Tiefe in mm	500
Breite in mm	1400
Höhe in mm	380
Kollektion	Legato
Armatur/Hahnloch Hinweise	• keine 3-Loch Armatur möglich • alle Hahnlöcher werkseitig durchgebohrt
Geeignet für	definierte Waschbecken
Funktion	• mit SoftClosing • mit Beleuchtung
Material Front	Mitteldichte Faserplatte (MDF)
Oberfläche Front	Acrylfolie
Material Korpus	Mitteldichte Faserplatte (MDF)
Oberfläche Korpus	Acrylfolie
Material Abdeckplatte	Spanplatte
Form	Eckig
Farbbezeichnung	Glossy White
Farbbezeichnung der Abdeckplatte	Glossy White
Mit Beleuchtung	Ja
Smarthome fähig	Nein

TECHNISCHE ZEICHNUNGEN

B615L0DH

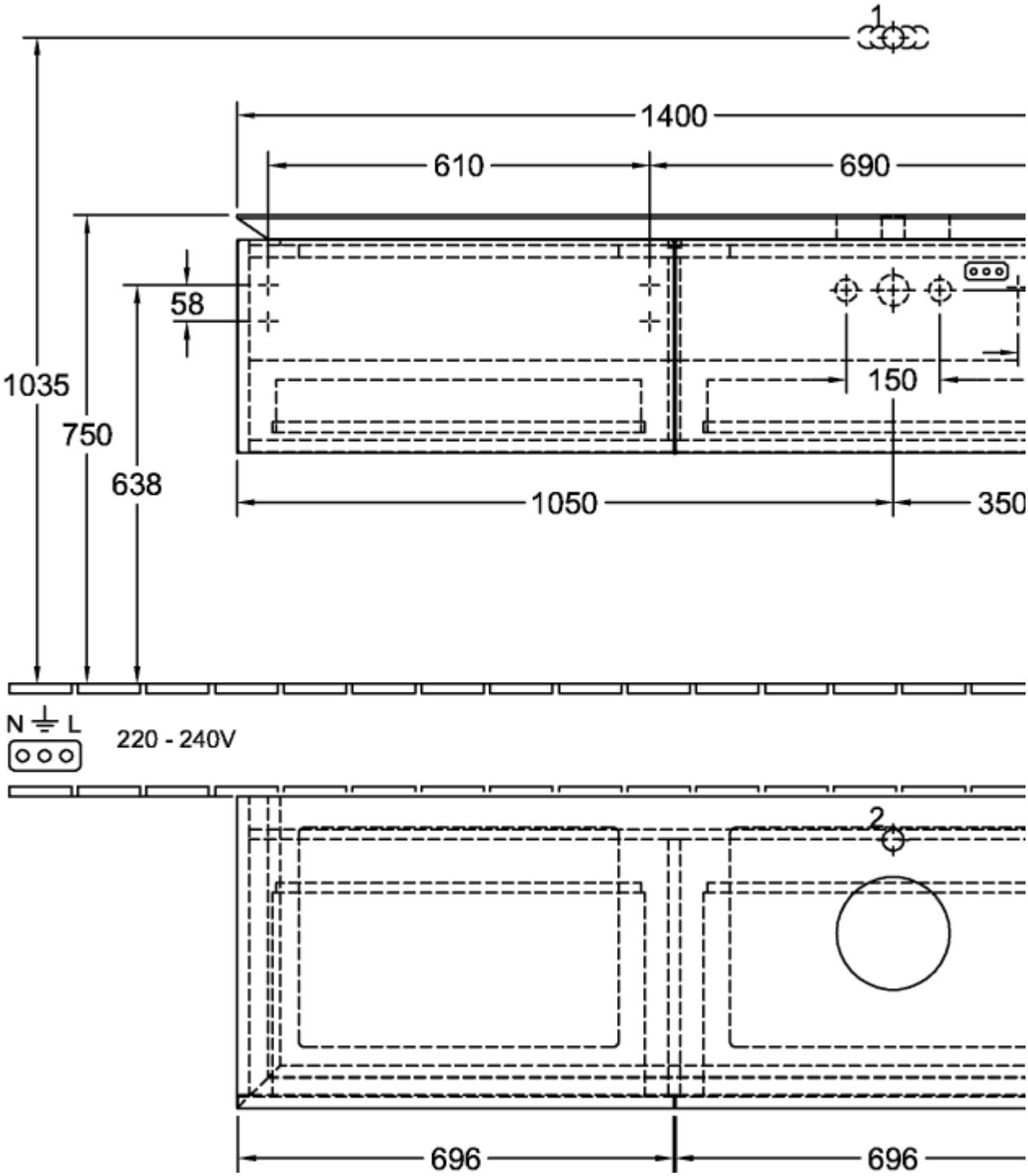

B615L0DH

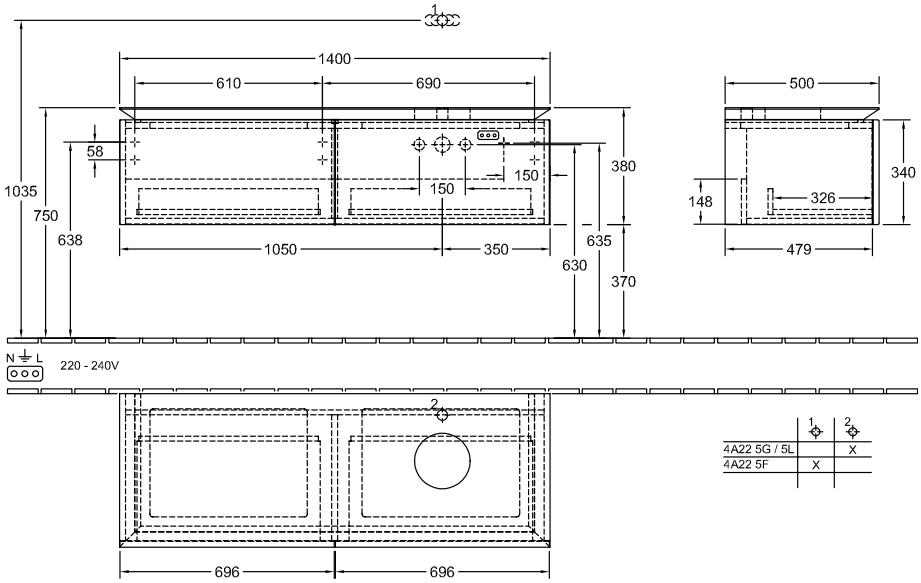

	1	2
4A22 5G / 5L		X
4A22 5F	X	