LEGATO WASCHBECKENUNTERSCHRANK ECKIG

PRODUKTINFORMATION

Artikeltitel	Villeroy & Boch Legato Waschbeckenunterschrank, 4 Auszüge, 1200 x 550 x 500 mm, Soft Grey / Soft Grey
Artikelnummer	B58400VK
Montage / Montagetyp	Wandmontage
Öffnungsart	4 Auszüge
Ausstattung	2 x hohe Glasabtrennung , 4 x niedrige Glasabtrennung 2 x Accessory Box L 4 x Auszug mit Antirutsch-Boden
Lieferumfang	1 x Waschbeckenunterschrank , 1 x Befestigungssatz
Waschbecken-Position	für 2 Waschbecken
Möbel mit Hahnlochbohrung	Hahnlochbohrung werkseitig vorgebohrt
Tiefe in mm	500
Breite in mm	1200
Höhe in mm	550
Kollektion	Legato
Geeignet für	definierte Aufsatzwaschbecken
Funktion	mit SoftClosing
Material Front	Spanplatte
Oberfläche Front	Direktbeschichtung
Material Korpus	Spanplatte
Oberfläche Korpus	Direktbeschichtung
Material Abdeckplatte	Spanplatte
Form	Eckig
Farbbezeichnung	Soft Grey
Farbbezeichnung der Abdeckplatte	Soft Grey
Mit Beleuchtung	Nein
Smarthome fähig	Nein

TECHNISCHE ZEICHNUNGEN

B58400VK

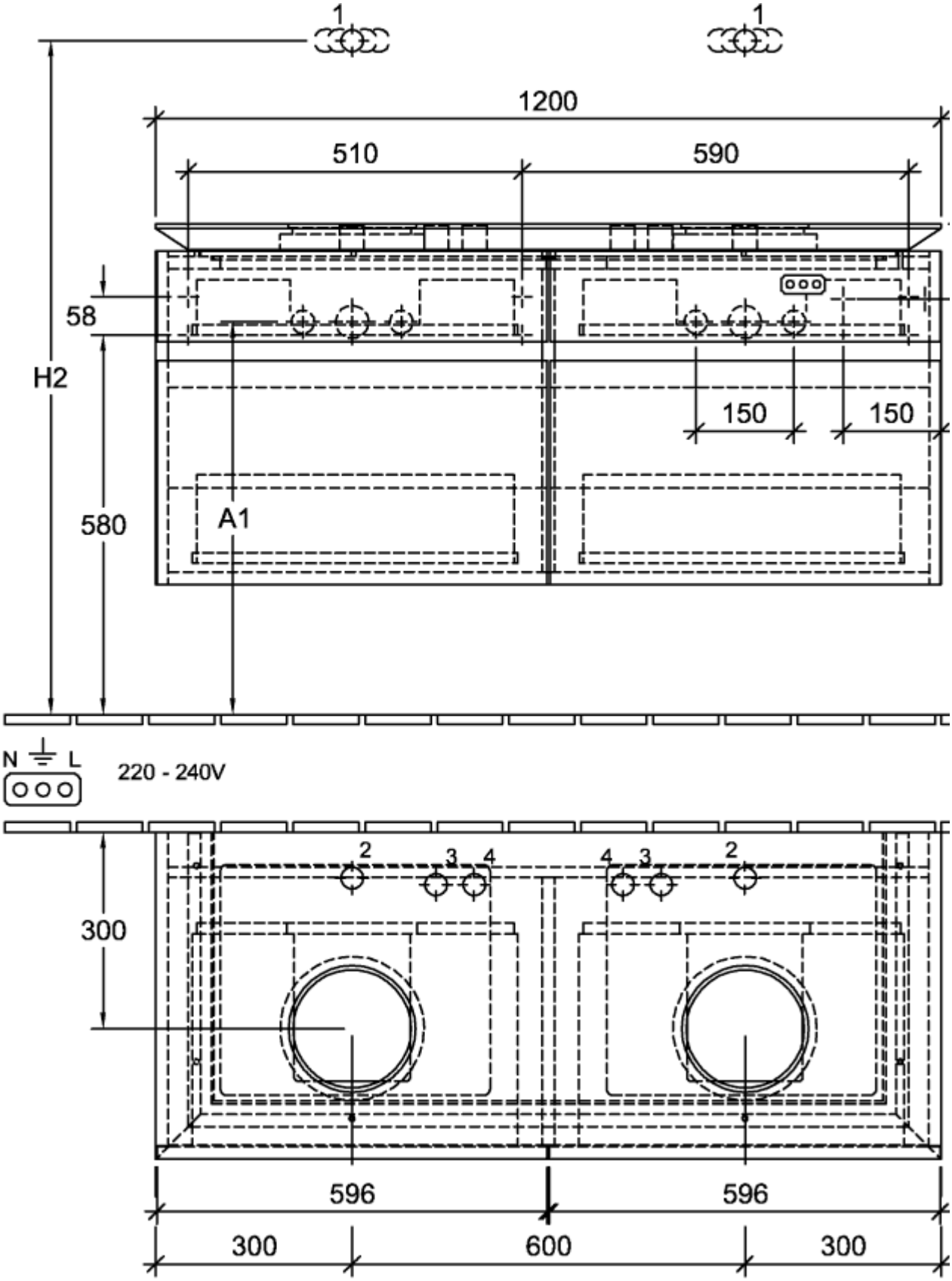
1
1
1200
510
590
58
H2
150
150
580
A1
N
L
220 - 240V
2
3
4
4
3
2
300
596
596
300
600
300

B58400VK

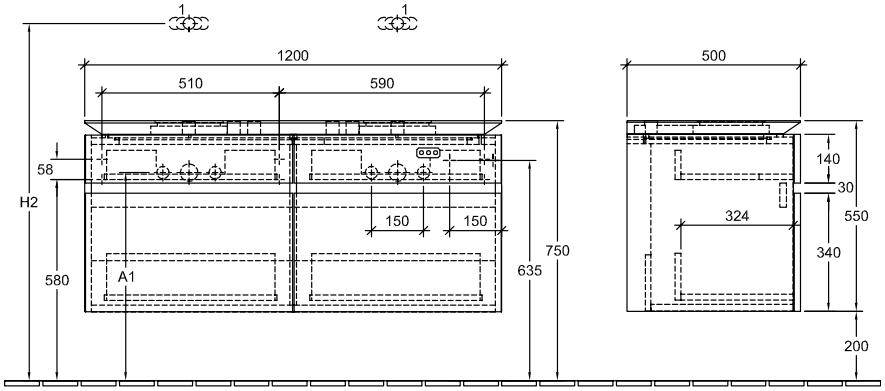

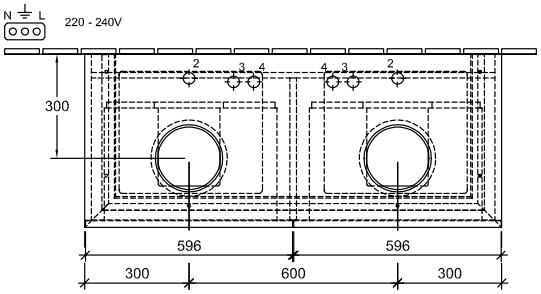

	1	2	3	4	H2	A1
5A25 45/46	X		X	X	1055	605
4179 43	X		X	X	1030	630
4178 41	X				1030	630
4A1840	X		X	X	1045	630
4A1956	X	X	X	X	1045	630
4A2138	X	X		X	1045	630
4A2056	X	X	X	X	1045	630
5148 00/01	X	X	X	X	1010	590
4A45 00/01	X	X	X	X	1020	590
5144 00/01	X		X	X	1020	590
4A46 00/01	X		X	X	1020	600