LEGATO WASCHBECKENUNTERSCHRANK ECKIG

PRODUKTINFORMATION

Artikeltitel	Villeroy & Boch Legato Waschbeckenunterschrank, mit Beleuchtung, 1 Auszug, 1000 x 380 x 500 mm, Glossy White / Glossy White
Artikelnummer	B571L0DH
Montage / Montagetyp	Wandmontage
Öffnungsart	1 Auszug
Ausstattung	1 x hohe Glasabtrennung , 2 x niedrige Glasabtrennung 1 x Accessory Box L 1 x Auszug mit Antirutsch-Boden
Lieferumfang	1 x Waschbeckenunterschrank , 1 x Befestigungssatz
Waschbecken-Position	Waschbecken mittig
Möbel mit Hahnlochbohrung	Hahnlochbohrung werkseitig vorgebohrt
Tiefe in mm	500
Breite in mm	1000
Höhe in mm	380
Kollektion	Legato
Geeignet für	definierte Aufsatzwaschbecken
Funktion	• mit SoftClosing • mit Beleuchtung
Material Front	Mitteldichte Faserplatte (MDF)
Oberfläche Front	Acrylfolie
Material Korpus	Mitteldichte Faserplatte (MDF)
Oberfläche Korpus	Acrylfolie
Material Abdeckplatte	Spanplatte
Form	Eckig
Farbbezeichnung	Glossy White
Farbbezeichnung der Abdeckplatte	Glossy White
Mit Beleuchtung	Ja
Smarthome fähig	Nein

TECHNISCHE ZEICHNUNGEN

B571L0DH

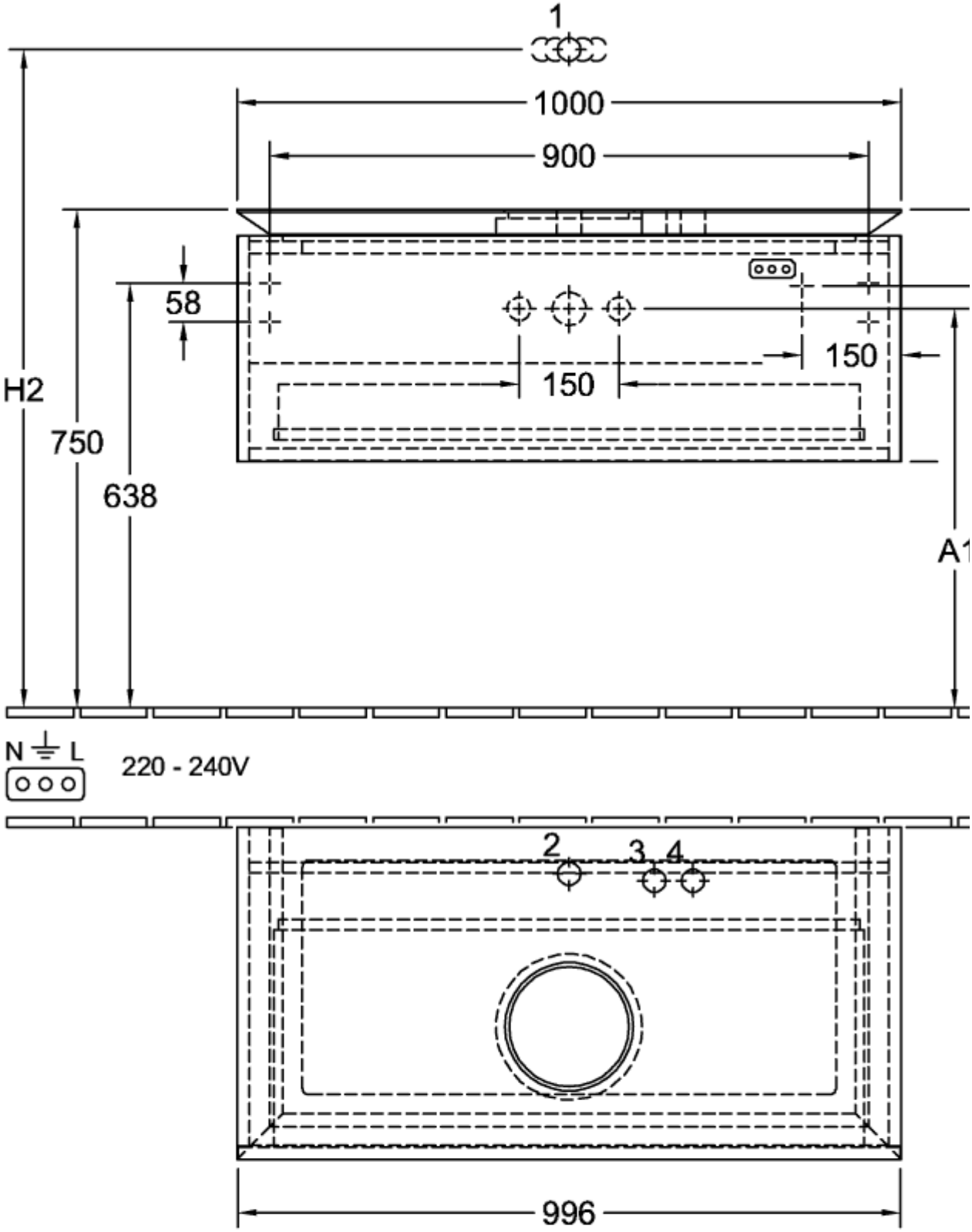
1
1000
900
58
150
150
H2
750
638
A1
N L
220 - 240V
2
3
4
996

B571L0DH

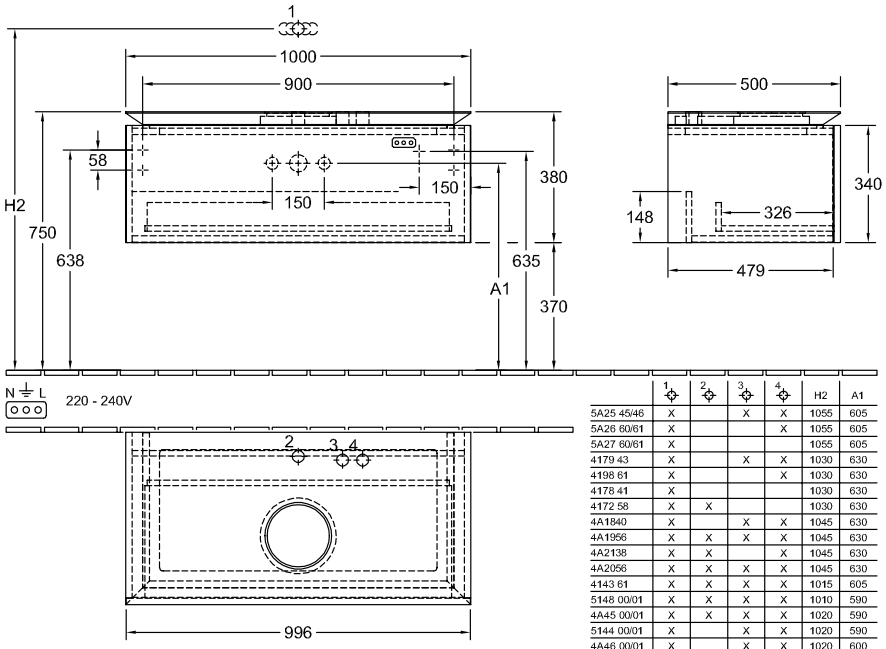

	1	2	3	4	H2	A1
5A25 45/46	X		X	X	1055	605
5A26 60/61	X			X	1055	605
5A27 60/61	X				1055	605
4179 43	X		X	X	1030	630
4198 61	X			X	1030	630
4178 41	X				1030	630
4172 58	X	X			1030	630
4A1840	X		X	X	1045	630
4A1956	X	X	X	X	1045	630
4A2138	X	X		X	1045	630
4A2056	X	X	X	X	1045	630
4143 61	X	X	X	X	1015	605
5148 00/01	X	X	X	X	1010	590
4A45 00/01	X	X	X	X	1020	590
5144 00/01	X		X	X	1020	590
4A46 00/01	X		X	X	1020	600
5151 00/01	X	X	X	X	1010	590
4A47 00/01	X	X	X	X	1010	600
5151 10/11	X			X	1020	590
4A48 00/01	X			X	1020	600
5154 00/01	X	X			1010	590
4A49 00/01	X	X			1020	600
4A50 00/01	X				1015	595
4110 60	X	X			1005	595
4110 80	X				1005	595