SUBWAY 2.0 WASCHBECKENUNTERSCHRANK ECKIG

PRODUKTINFORMATION

Artikeltitel	Villeroy & Boch Subway 2.0 Waschbeckenunterschrank, 2 Auszüge, 587 x 590 x 454 mm, White Matt
Artikelnummer	A90900MS
Montage / Montagetyp	Wandmontage
Öffnungsart	2 Auszüge
Ausstattung	1 x Accessory Box L , 2 x Auszug
Lieferumfang	1 x Waschbeckenunterschrank , 1 x Befestigungssatz
Waschbecken-Position	Waschbecken mittig
Tiefe in mm	454
Breite in mm	587
Höhe in mm	590
Kollektion	Subway 2.0
Geeignet für	definierte Waschbecken
Funktion	mit SoftClosing
Material Front	Spanplatte
Oberfläche Front	Direktbeschichtung
Material Korpus	Spanplatte
Oberfläche Korpus	Direktbeschichtung
Anderes Material	Griff: Kunststoff
Andere Oberflächen	Griff: Lack, matt
Form	Eckig
Farbbezeichnung	White Matt
Andere Farbbezeichnungen	Griff: Silberfarbig matt
Mit Beleuchtung	Nein
Smarthome fähig	Nein

TECHNISCHE ZEICHNUNGEN

A90900MS

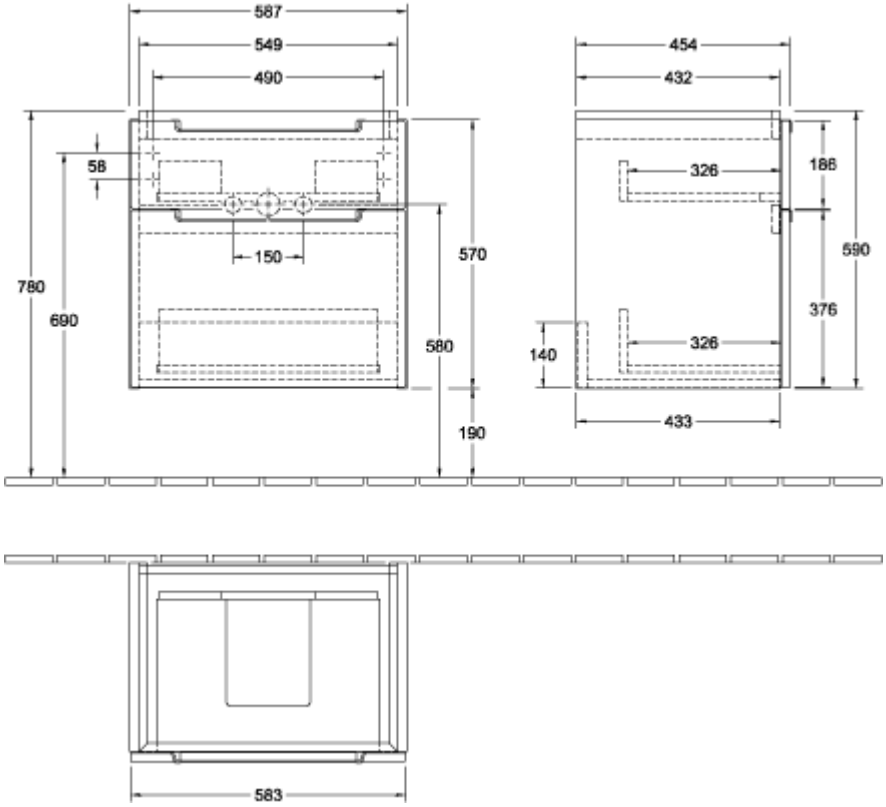

A90900MS

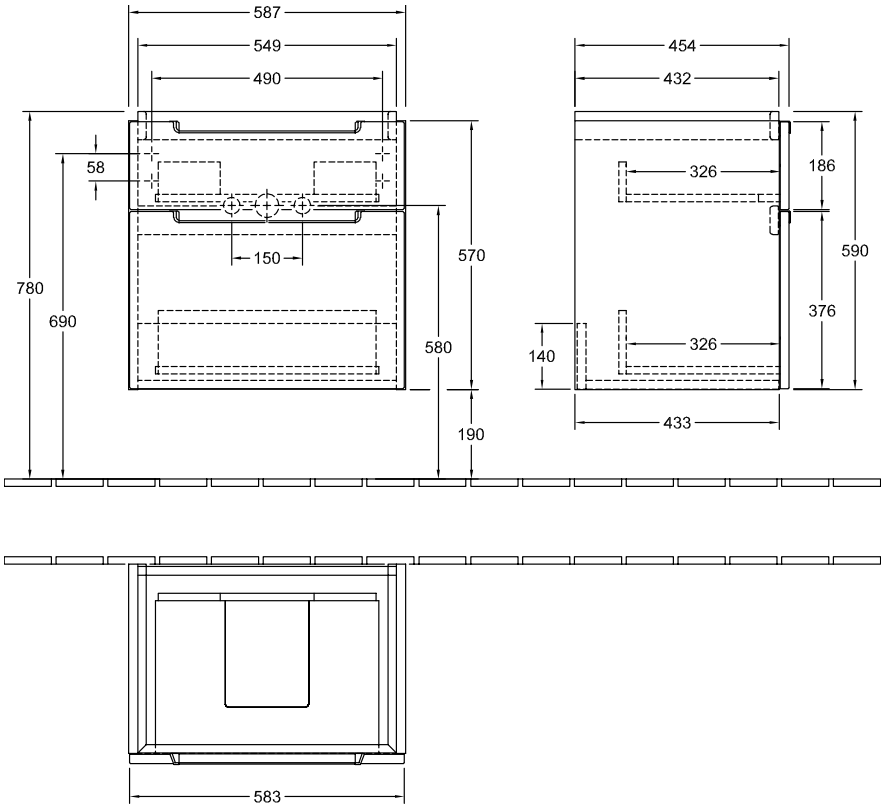
587
549
490
58
150
780
690
570
580
190
454
432
326
186
590
376
326
140
433
583