SUBWAY 2.0 HOCHSCHRANK ECKIG

PRODUKTINFORMATION

Artikeltitel	Villeroy & Boch Subway 2.0 Hochschrank, 1 Schublade, 2 Türen, 350 x 1650 x 370 mm, Glossy White
Artikelnummer	A70810DH
Montage / Montagetyp	Wandmontage
Öffnungsart	1 Schublade, 2 Türen
Türscharnier	Anschlag (Scharnier) rechts
Ausstattung	2 x Tür , 1 x Auszug 3 x Fachboden
Lieferumfang	1 x Hochschrank , 1 x Befestigungssatz
Tiefe in mm	370
Breite in mm	350
Höhe in mm	1650
Kollektion	Subway 2.0
Funktion	mit SoftClosing
Material Front	Mitteldichte Faserplatte (MDF)
Oberfläche Front	Folie
Material Korpus	Mitteldichte Faserplatte (MDF)
Oberfläche Korpus	Folie
Form	Eckig
Farbbezeichnung	Glossy White
Mit Beleuchtung	Nein
Smarthome fähig	Nein

TECHNISCHE ZEICHNUNGEN

A70810DH

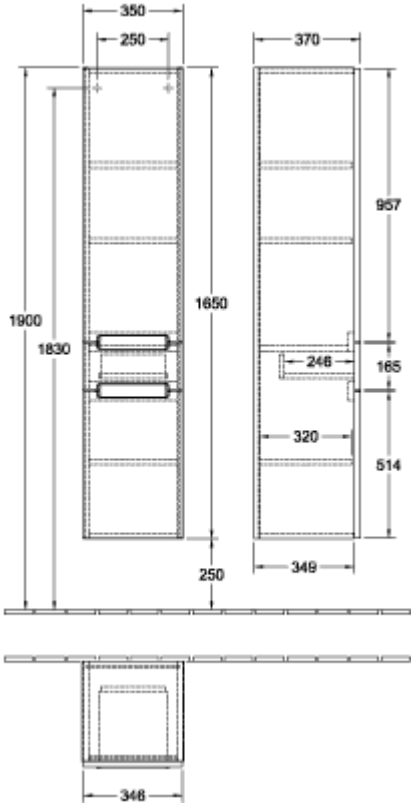
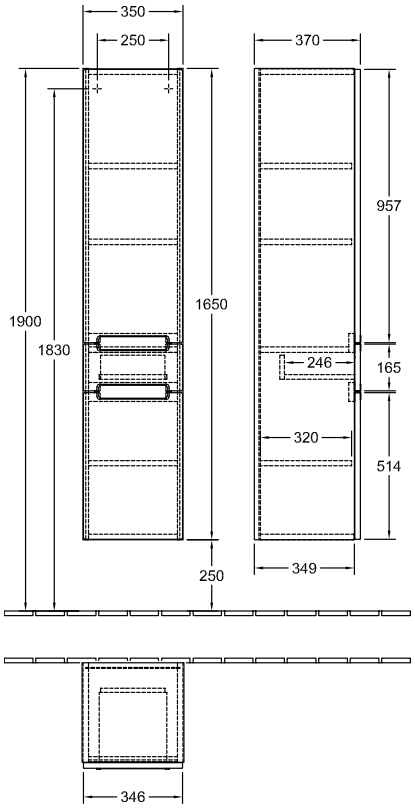
A70810DH