ZUBEHÖR ABSAUGFORMSTÜCK

PRODUKTINFORMATION

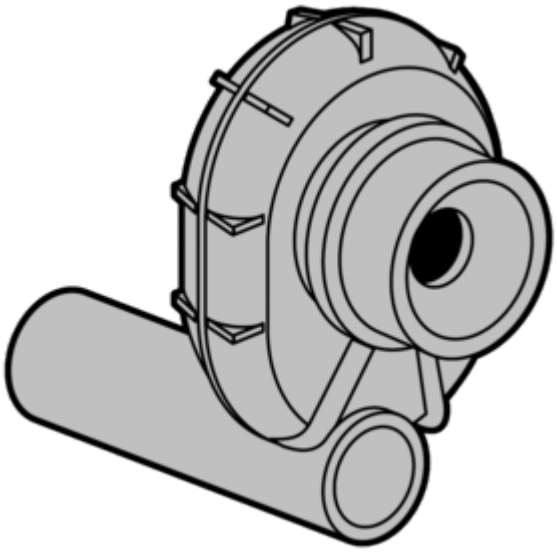

Artikeltitel	Villeroy & Boch Zubehör Absaugformstück, 123 x 204 x 95,5 mm
Artikelnummer	93260000
Lieferumfang	1 x Absaugformstück
Tiefe in mm	204
Breite in mm	123
Höhe in mm	95,5
Durchmesser in mm	50
Kollektion	Zubehör
Material	Kunststoff