O.NOVO SPÜLKASTEN

PRODUKTINFORMATION

Artikeltitel	Villeroy & Boch O.novo Spülkasten, Zulauf seitlich oder von hinten, Weiß Alpin
Artikelnummer	7796G101
Lieferumfang	1 x Spülkasten , 1 x Befestigungssatz
Tiefe in mm	180
Breite in mm	355
Höhe in mm	370
Kollektion	O.novo
Material	Sanitärkeramik
Farbbezeichnung der Farbe	Weiß Alpin
Anderes Material	Druckknopf: Kunststoff (ABS) Innengarnitur: Kunststoff
Andere Oberflächen	Druckknopf: verchromt, glänzend, Innengarnitur: glänzend
Farbbezeichnung	Weiß Alpin
Andere Farbbezeichnungen	Druckknopf: Verchromt, Innengarnitur: Weiß Alpin

TECHNISCHE ZEICHNUNGEN

7796G101

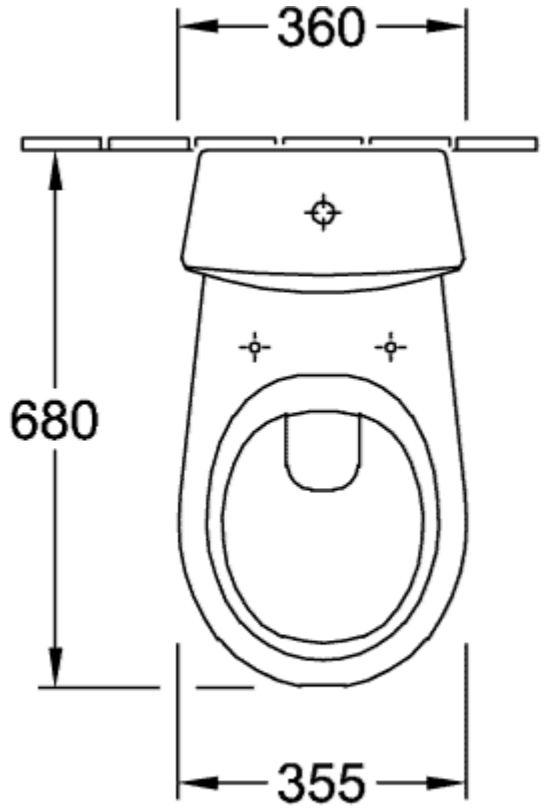
360
680
355

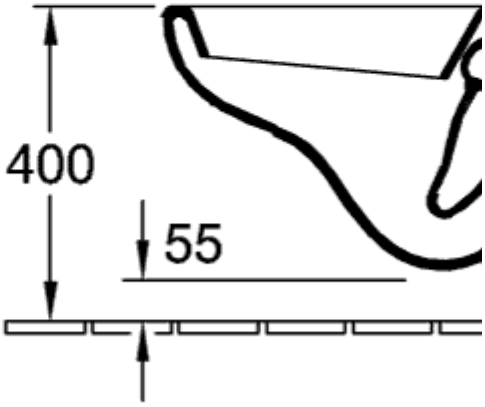
400
55

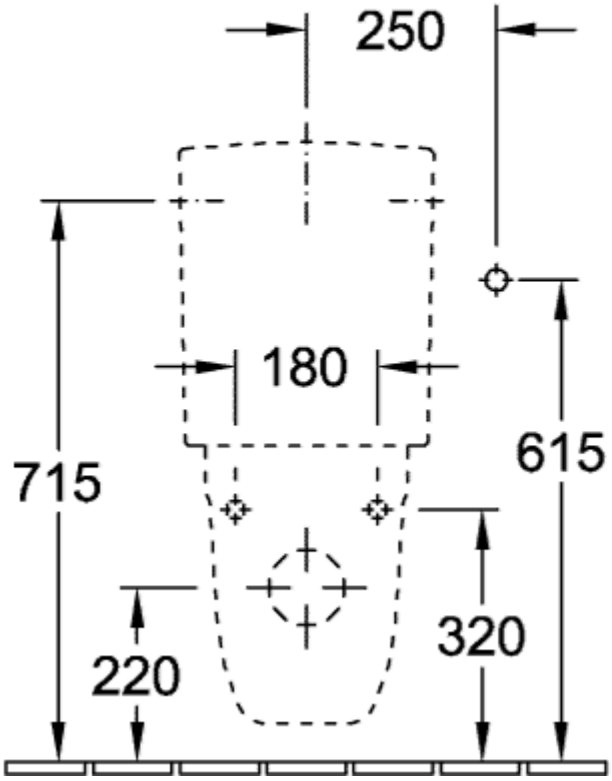
250
180
715
615
220
320

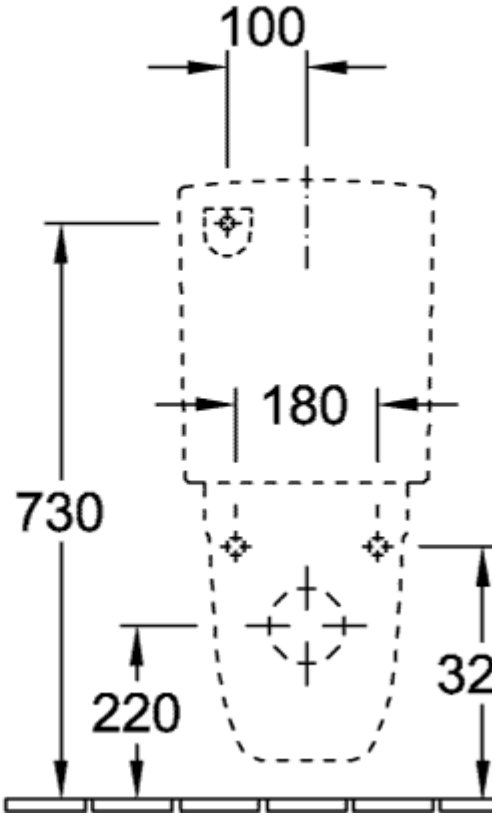
100
180
730
220
32

7796G101

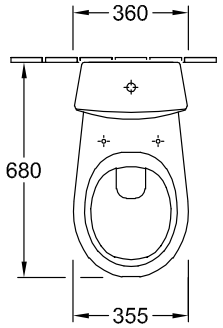
360
680
355

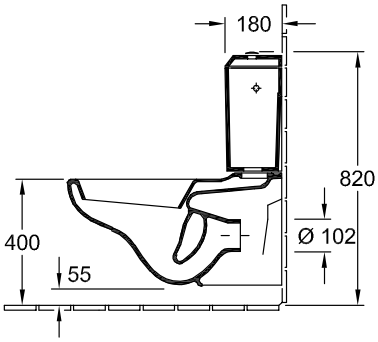
180
820
400
Ø 102
55

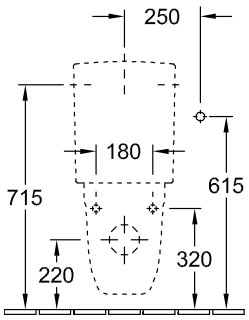
250
180
715
615
220
320

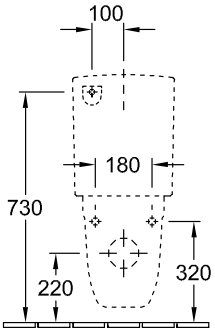
100
180
730
220
320