O.NOVO REIHENWASCHANLAGE RECHTECK

PRODUKTINFORMATION

Artikeltitel	Villeroy & Boch O.novo Reihenwaschanlage, 1000 x 415 x 205 mm, Weiß Alpin, ungeschliffen
Artikelnummer	68200001
Montage-Hinweise	Befestigung auf Konsolen, Befestigung mit Profileisen
Lieferumfang	1 x Reihenwaschanlage
Tiefe in mm	415
Breite in mm	1000
Höhe in mm	205
Innentiefe in mm	230
Kollektion	O.novo
Material	Sanitärkeramik
Oberfläche	glänzend
Farbbezeichnung der Farbe	Weiß Alpin
Mit Überlauf	Nein
Form	Rechteck
Farbbezeichnung	Weiß Alpin
Antibakterielle Oberfläche (mit AntiBac)	Nein
Leichte Oberflächenreinigung (mit CeramicPlus)	Nein
Unterseite des Waschbeckens	ungeschliffen
Anzahl der Becken	1

TECHNISCHE ZEICHNUNGEN

68200001

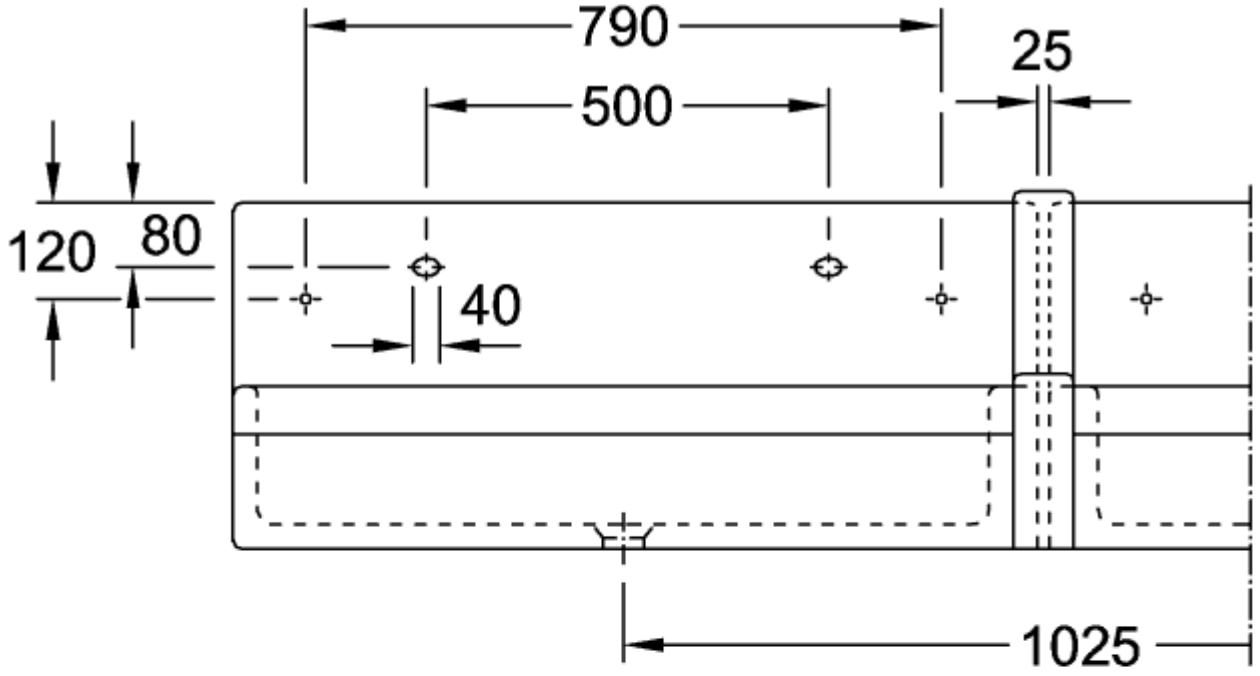

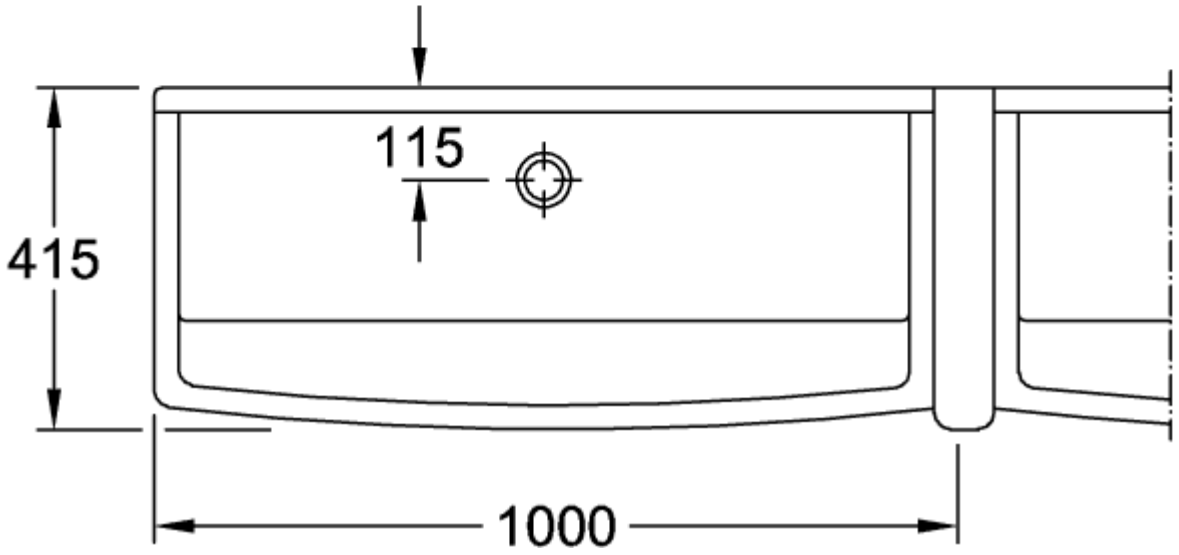

68200001

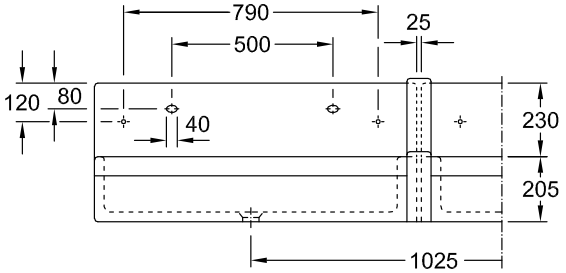
790
25
500
120
80
40
230
205
1025

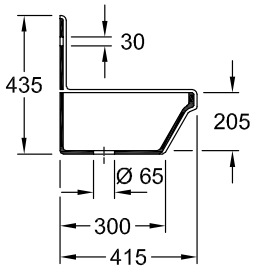
30
435
205
Ø 65
300
415

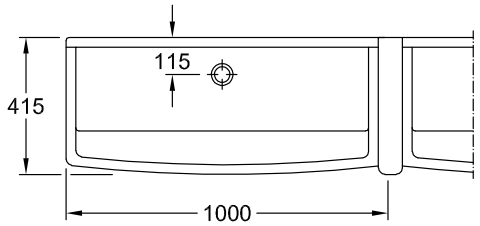
115
415
1000