ARCHITECTURA TIEFSPÜL-WC SPÜLRANDLOS OVAL

PRODUKTINFORMATION

Artikeltitel	Villeroy & Boch Architectura Tiefspül-WC spülrandlos, bodenstehend, Weiß Alpin
Artikelnummer	5690R001
Montage / Montagetyp	Bodenstehend
Lieferumfang	1 x Tiefspül-WC spülrandlos , 1 x Befestigungssatz
Tiefe in mm	540
Breite in mm	370
Höhe in mm	400
Kollektion	Architectura
Geeignet für	Unterputz-Spülkasten
Innovative Spültechnologie (mit TwistFlush)	Nein
Spülvolumen l	3 / 4,5 l
Wandhängend - Bodenstehend	bodenstehend
Material	Sanitärkeramik
Oberfläche	glänzend
Farbbezeichnung der Farbe	Weiß Alpin
Form	Oval
Farbbezeichnung	Weiß Alpin
Antibakterielle Oberfläche (mit AntiBac)	Nein
Leichte Oberflächenreinigung (mit CeramicPlus)	Nein
Spülrandlos (mit DirectFlush)	Ja
Spülungstyp	Tiefspüler
Integrierte Frischelösung (mit ViFresh)	Nein
Abgang / Ablauf	Abgang waagerecht

TECHNISCHE ZEICHNUNGEN

5690R001

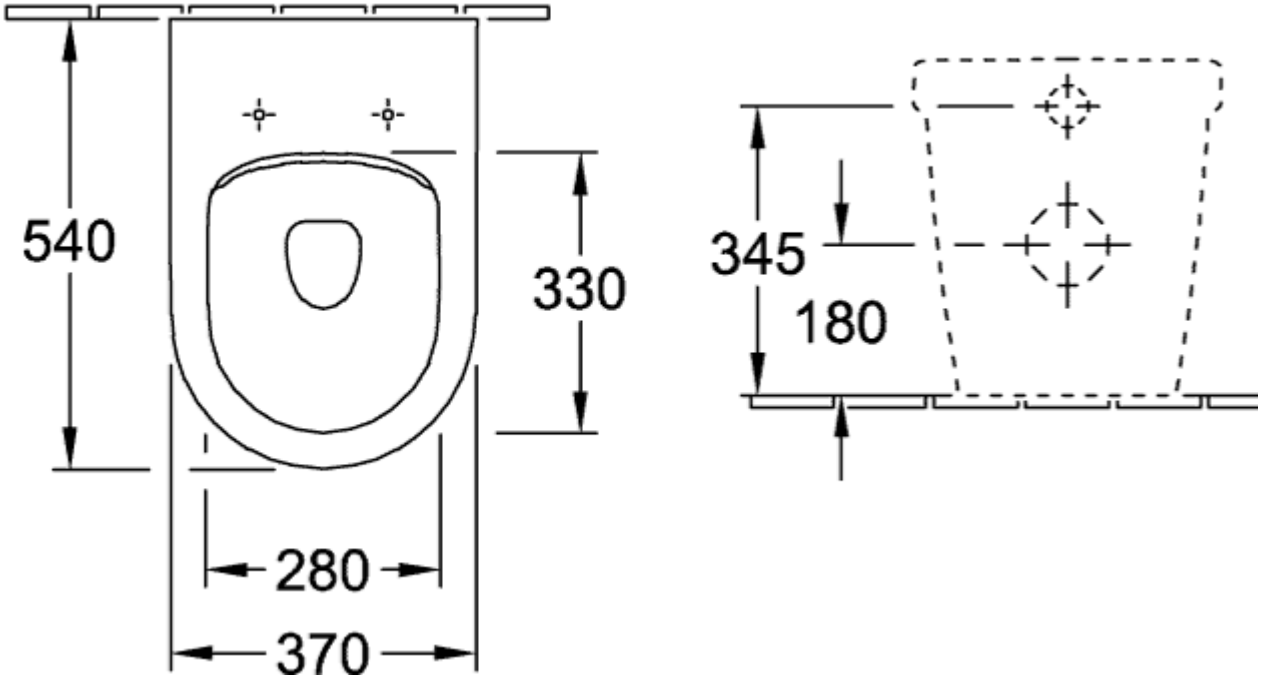
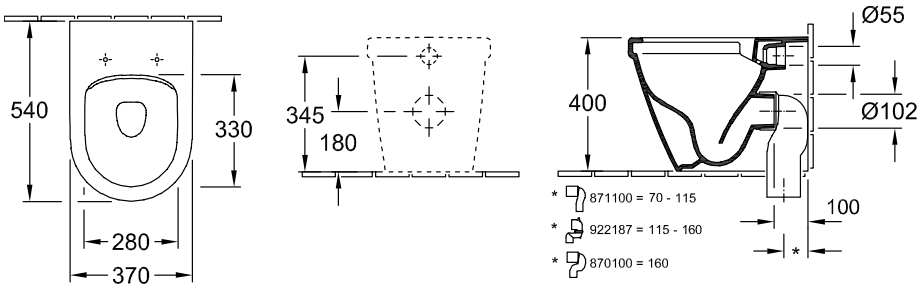
5690R001