SUBWAY 2.0 TIEFSPÜL-WC SPÜLRANDLOS FÜR KOMBINATION OVAL

PRODUKTINFORMATION

Artikeltitel	Villeroy & Boch Subway 2.0 Tiefspül-WC spülrandlos für Kombination, bodenstehend, Weiß Alpin
Artikelnummer	5617R001
Montage / Montagetyp	Bodenstehend
Montage-Hinweise	Empfehlung: Montage mit Wandabstand: 15 mm
Lieferumfang	1 x Tiefspül-WC spülrandlos , 1 x Befestigungssatz
Tiefe in mm	700
Breite in mm	370
Höhe in mm	400
Kollektion	Subway 2.0
Geeignet für	Aufsatz-Spülkasten
Innovative Spültechnologie (mit TwistFlush)	Nein
Spülvolumen l	3 / 4,5 l
Wandhängend - Bodenstehend	bodenstehend
Material	Sanitärkeramik
Oberfläche	glänzend
Farbbezeichnung der Farbe	Weiß Alpin
Form	Oval
Farbbezeichnung	Weiß Alpin
Antibakterielle Oberfläche (mit AntiBac)	Nein
Leichte Oberflächenreinigung (mit CeramicPlus)	Nein
Spülrandlos (mit DirectFlush)	Ja
Spülungstyp	Tiefspüler
Integrierte Frischelösung (mit ViFresh)	Nein
Abgang / Ablauf	Abgang waagerecht

TECHNISCHE ZEICHNUNGEN

5617R001

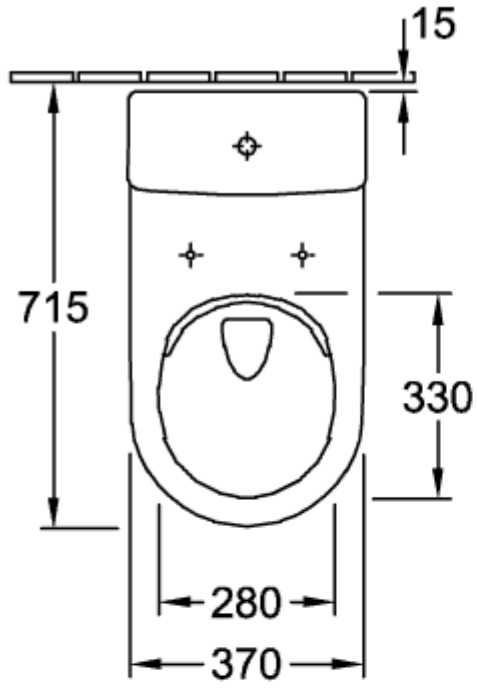
15
715
330
280
370

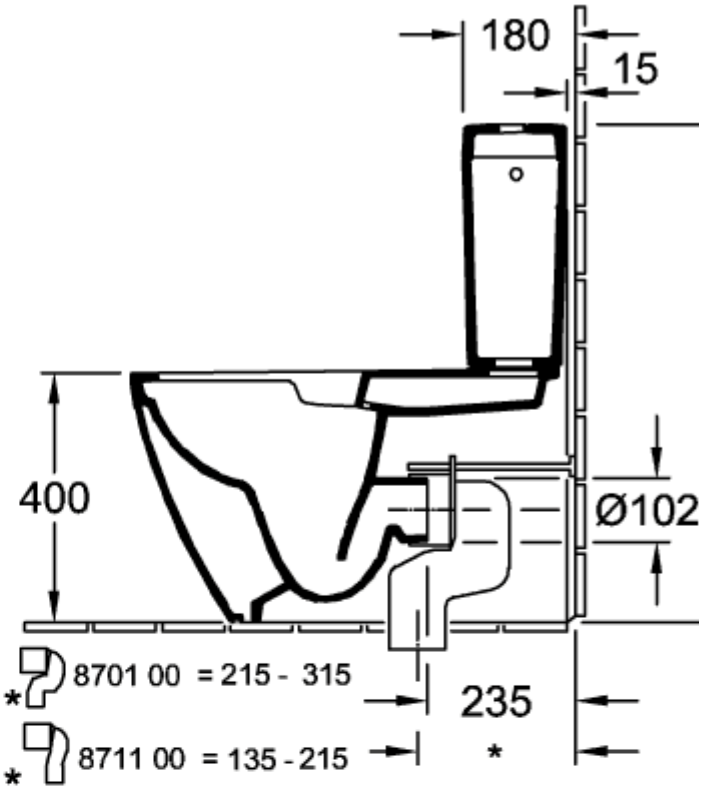
180
15
400
Ø102
8701 00 = 215 - 315
8711 00 = 135 - 215
235
*

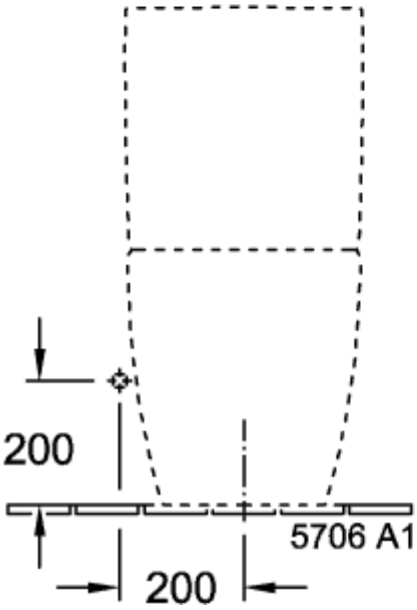
200
200
5706 A1

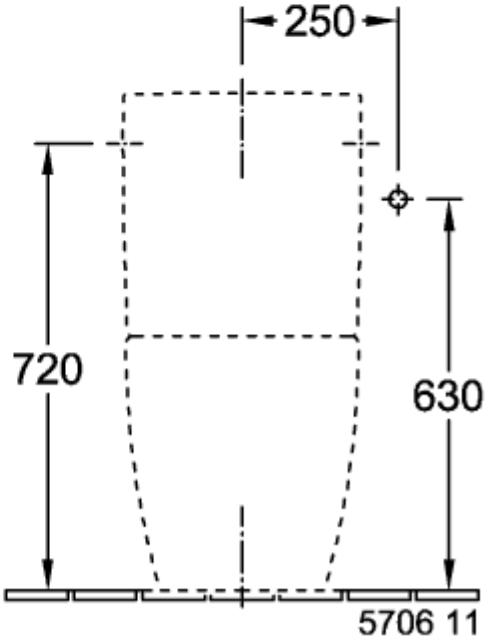
250
720
630
5706 11

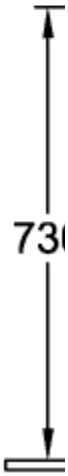

5617R001

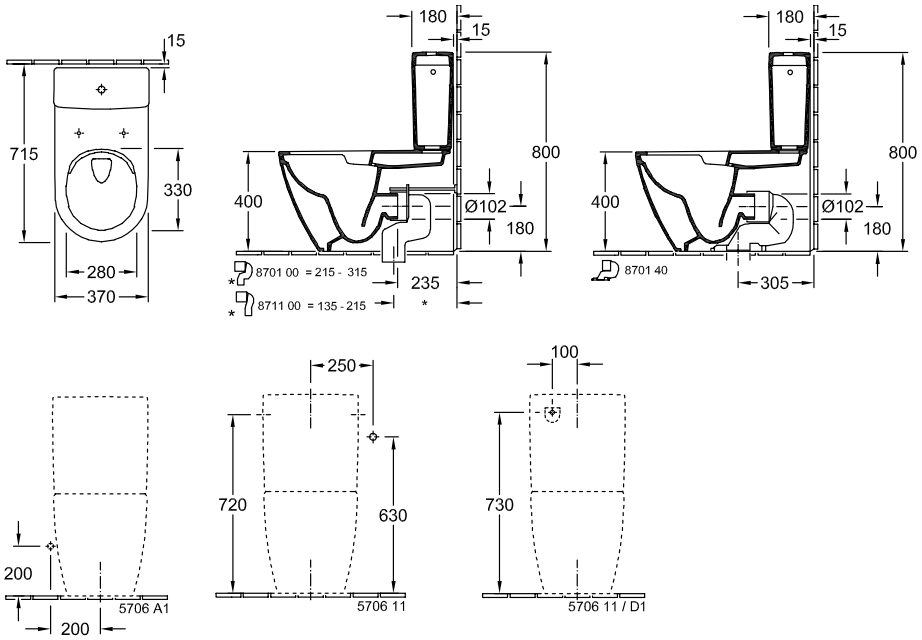
15
715
330
280
370
180
15
800
400
Ø102
180
8701 00 = 215 - 315
235
8711 00 = 135 - 215
180
15
800
400
Ø102
180
8701 40
305
250
720
630
5706 11
100
730
5706 11 / D1
200
5706 A1
200

5617R001

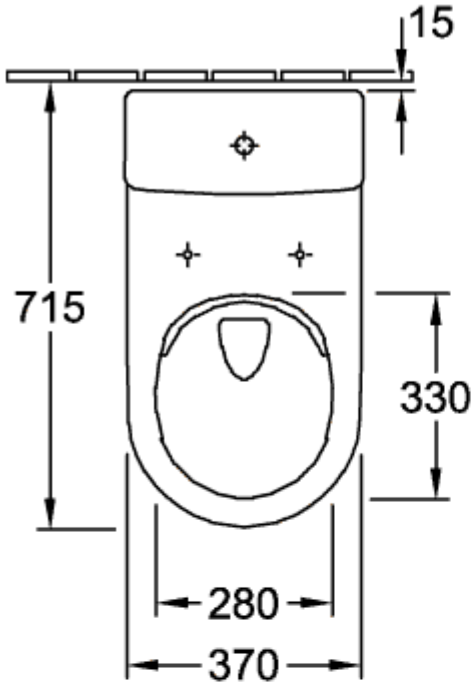
15
715
330
280
370

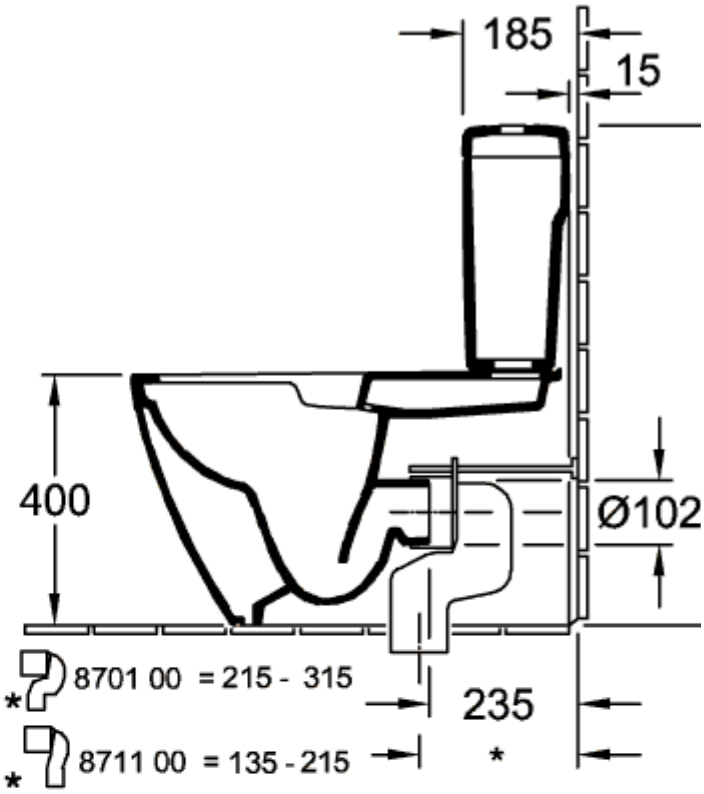
185
15
400
Ø102
8701 00 = 215 - 315
235
8711 00 = 135 - 215
*
*
*

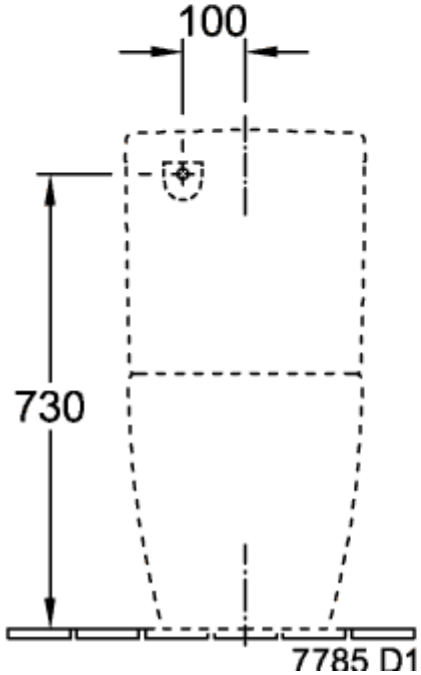
100
730
7785 D1

5617R001

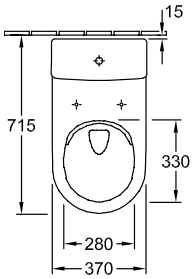
15
715
330
280
370

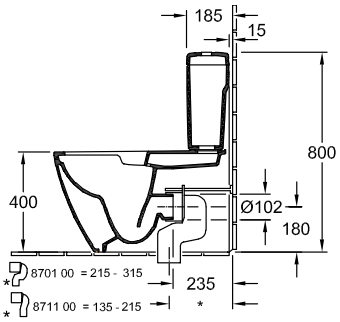
185
15
800
400
Ø102
180
8701 00 = 215 - 315
8711 00 = 135 - 215
235
*

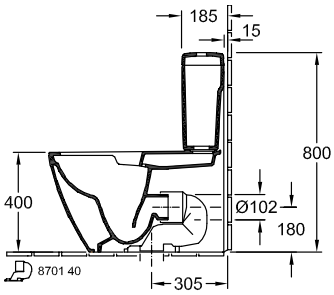
185
15
800
400
Ø102
180
8701 40
305

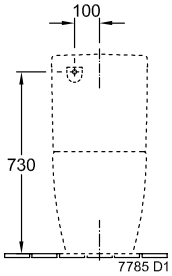
100
730
7785 D1