ARCHITECTURA ABSAUG-URINAL OVAL

PRODUKTINFORMATION

Artikeltitel	Villeroy & Boch Architectura Absaug-Urinal, mit Zielobjekt, Zulauf verdeckt, 355 x 385 mm, Weiß Alpin
Artikelnummer	55740501
Montage / Montagetyp	Wandmontage
Lieferumfang	1 x Absaug-Urinal , 1 x Befestigungssatz
Tiefe in mm	385
Breite in mm	355
Höhe in mm	620
Kollektion	Architectura
Geeignet für	Montage ohne Deckel
Spülvolumen l	1,0 / l
Material	Sanitärkeramik
Oberfläche	glänzend
Farbbezeichnung der Farbe	Weiß Alpin
Form	Oval
Farbbezeichnung	Weiß Alpin
Leichte Oberflächenreinigung (mit CeramicPlus)	Nein
Spülrandlos (mit DirectFlush)	Nein
Spülungstyp	Absaug-Urinal
Abgang / Ablauf	Ablauf je nach Typ des Absaugformstücks verdeckt
Zielobjekt	mit Zielobjekt

TECHNISCHE ZEICHNUNGEN

55740501

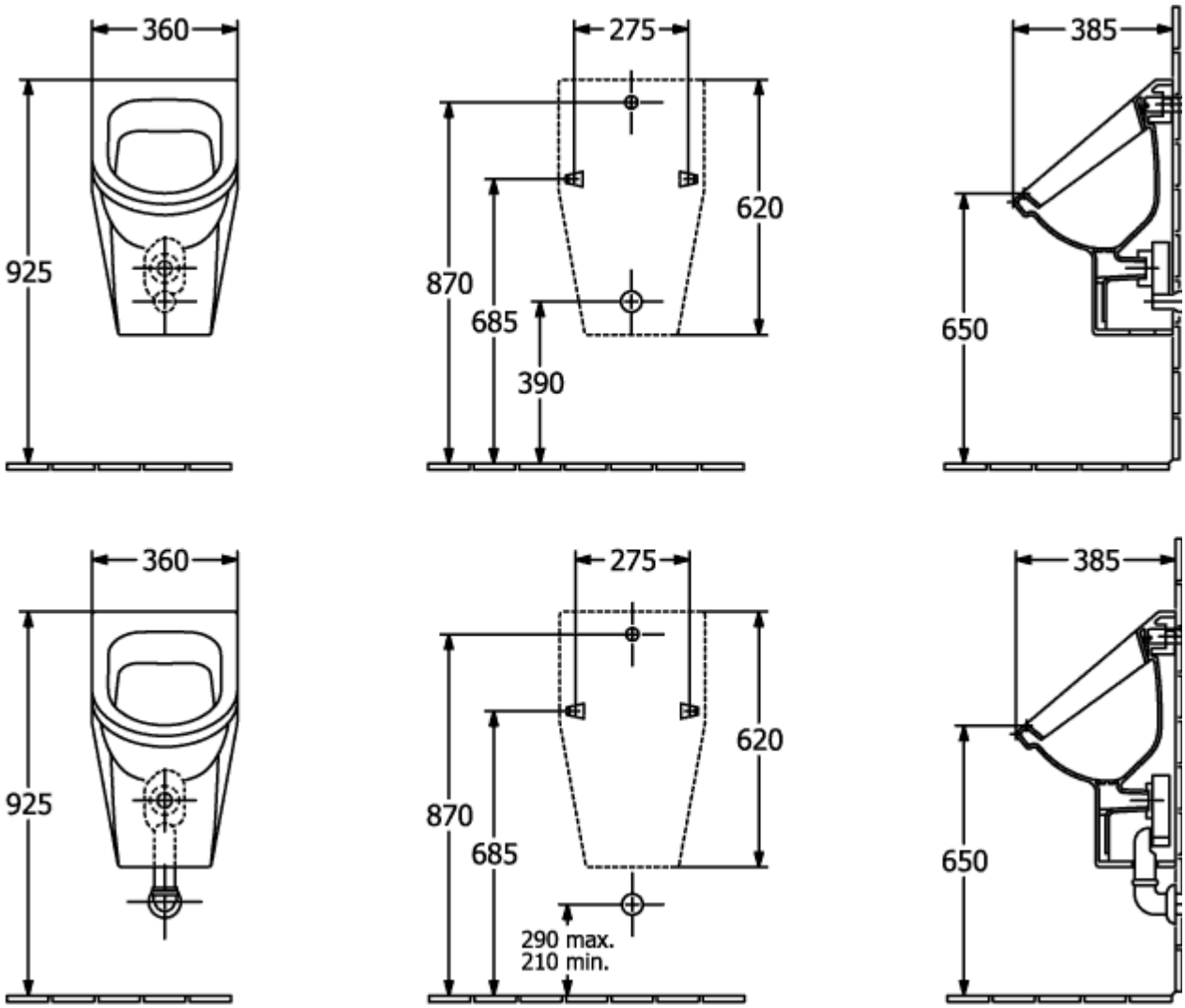

55740501

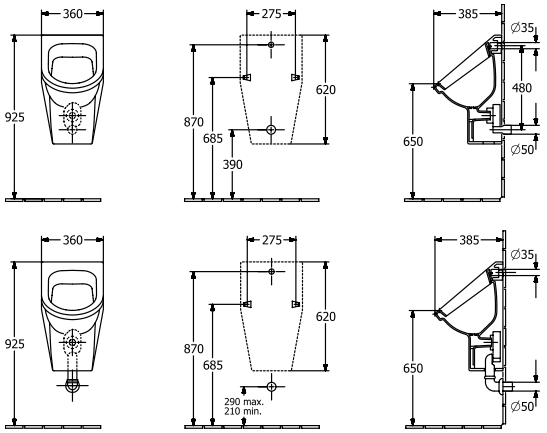
360
925
275
870
685
390
620
385
∅35
480
650
∅50
360
925
275
870
685
290 max.
210 min.
620
385
∅35
650
∅50