ARCHITECTURA BIDET OVAL

PRODUKTINFORMATION

Artikeltitel	Villeroy & Boch Architectura Bidet, wandhängend, 370 x 540 mm, Weiß Alpin
Artikelnummer	54840001
Montage / Montagetyp	Wandmontage
Lieferumfang	1 x Bidet
Tiefe in mm	540
Breite in mm	370
Höhe in mm	265
Kollektion	Architectura
Geeignet für	1-Loch Armatur
Wandhängend - Bodenstehend	wandhängend
Material	Sanitärkeramik
Oberfläche	glänzend
Farbbezeichnung der Farbe	Weiß Alpin
Form	Oval
Farbbezeichnung	Weiß Alpin
Antibakterielle Oberfläche (mit AntiBac)	Nein
Leichte Oberflächenreinigung (mit CeramicPlus)	Nein

TECHNISCHE ZEICHNUNGEN

54840001

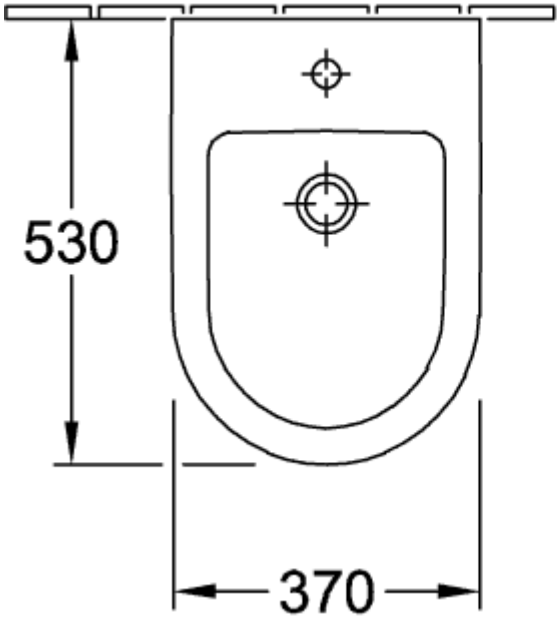

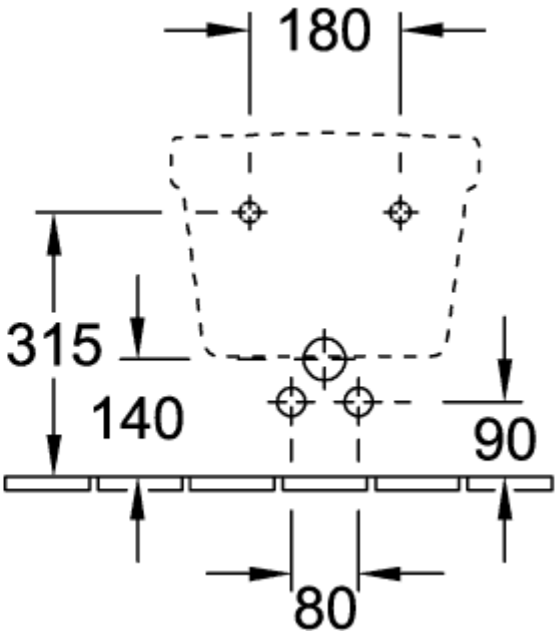
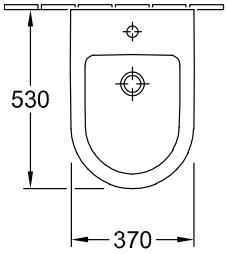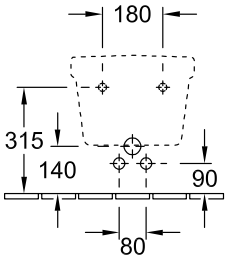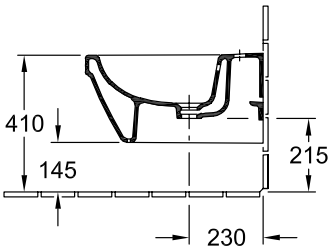
54840001