O.NOVO WASCHBECKEN OVAL

PRODUKTINFORMATION

Artikeltitel	Villeroy & Boch O.novo Waschbecken, 600 x 490 x 200 mm, Weiß Alpin, ohne Überlauf
Artikelnummer	51606101
Montage / Montagetyp	Wandmontage
Lieferumfang	1 x Waschbecken
Tiefe in mm	490
Breite in mm	600
Höhe in mm	200
Innentiefe in mm	135
Kollektion	O.novo
Armatur/Hahnloch Hinweise	Bei Modellen ohne Überlauffunktion muss ein nicht verschließbares Ventil verwendet werden
Geeignet für	3-Loch Armatur
Material	Sanitärkeramik
Oberfläche	glänzend
Farbbezeichnung der Farbe	Weiß Alpin
Mit Überlauf	Nein
Form	Oval
Farbbezeichnung	Weiß Alpin
Antibakterielle Oberfläche (mit AntiBac)	Nein
Leichte Oberflächenreinigung (mit CeramicPlus)	Nein
Anzahl Hahnloch durchgestochen	1
Anzahl Hahnloch vorgestochen	2
Anzahl der Becken	1

TECHNISCHE ZEICHNUNGEN

51606101

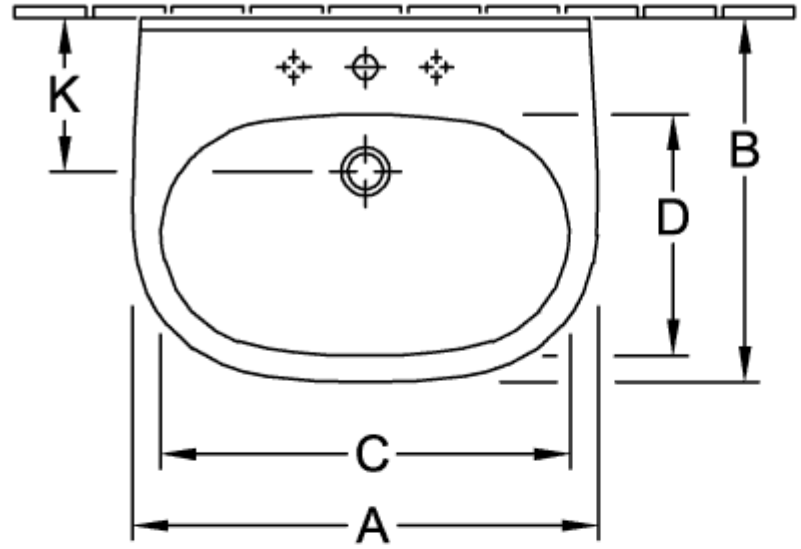

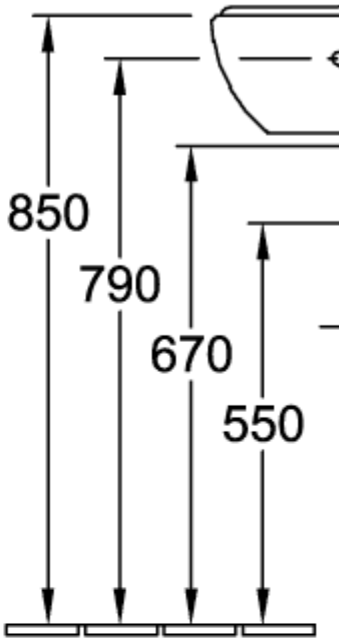

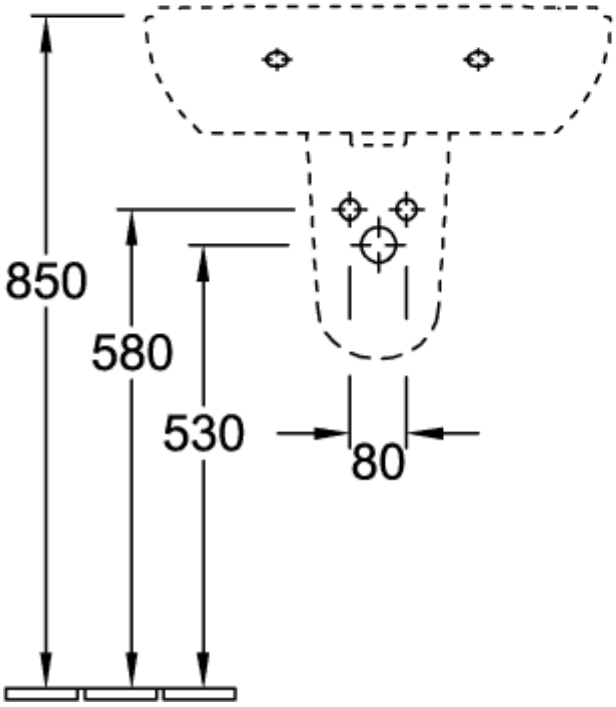

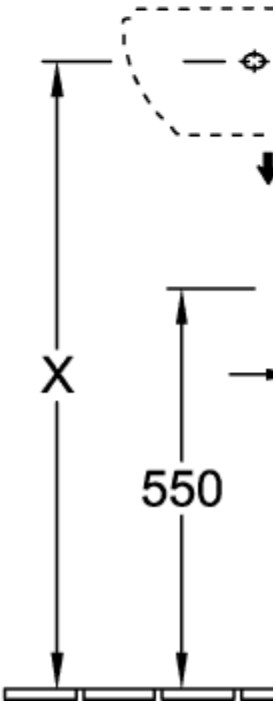

51606101

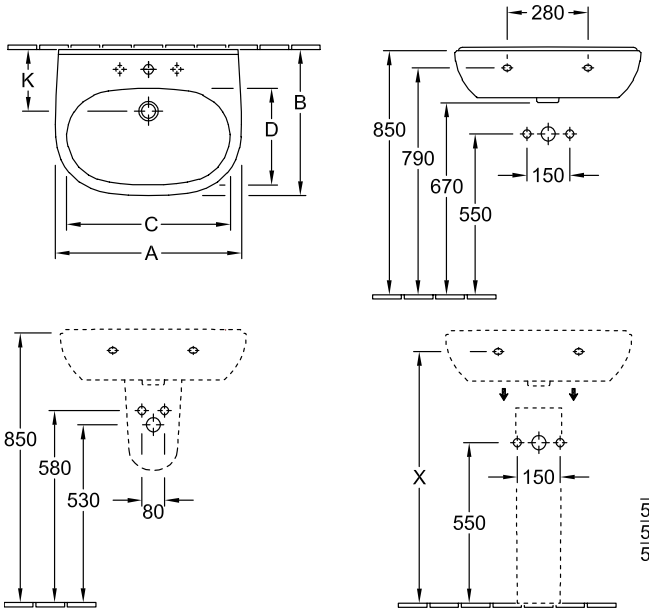

	A	B	C	D
5160 55	550	450	475	280
5160 60	600	490	525	315
5160 65	650	510	565	330

51606101

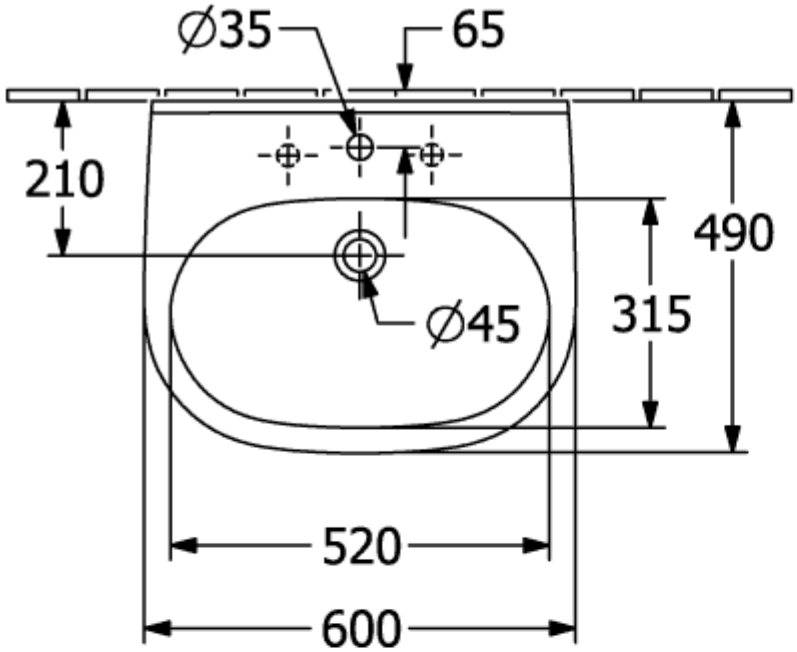

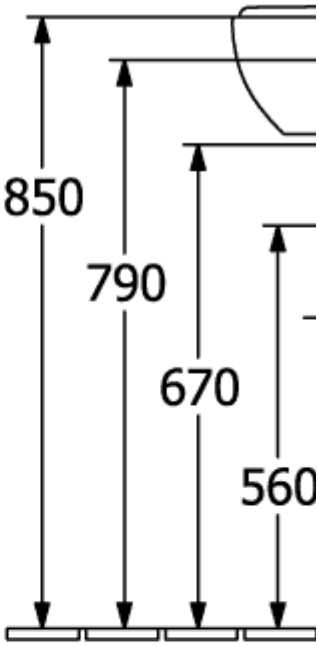

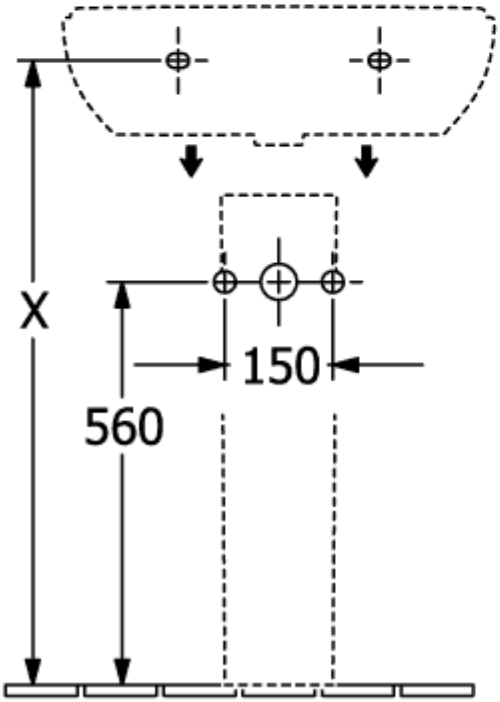

5265 00

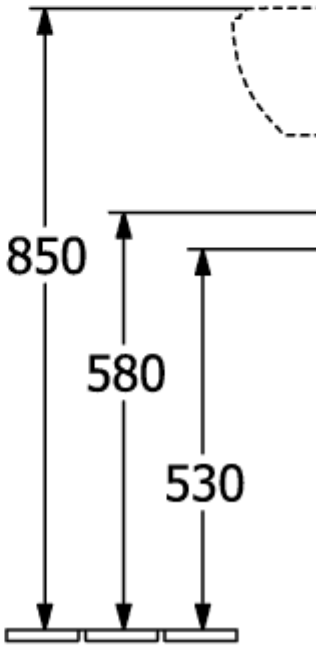

5266 00

51606101

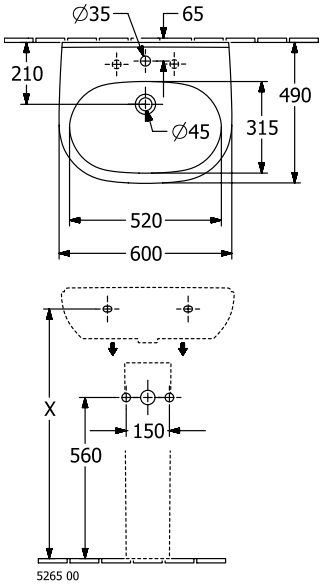
∅35
65
210
490
315
∅45
520
600
X
150
560
5265 00

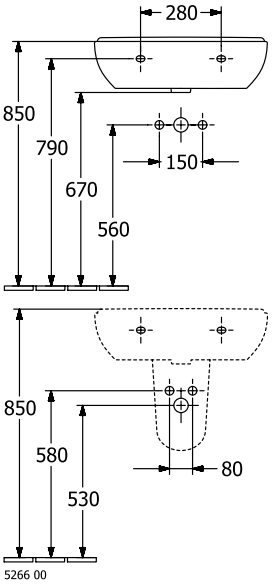
280
850
790
670
560
150
850
580
530
80
5266 00