MEMENTO 2.0 WASCHBECKEN RECHTECK

PRODUKTINFORMATION

Artikeltitel	Villeroy & Boch Memento 2.0 Waschbecken, 1200 x 470 x 150 mm, Ebony CeramicPlus, mit Überlauf
Artikelnummer	4A22C4S5
Montage / Montagetyp	Wandmontage
Lieferumfang	1 x Waschbecken
Tiefe in mm	470
Breite in mm	1200
Höhe in mm	150
Innentiefe in mm	95
Kollektion	Memento 2.0
Armatur/Hahnloch Hinweise	bei 2 Einhebelmischern und Excenterbetätigung oder in Verbindung mit Kniehebelventil, sowie Push-open Ventil bitte Durchflussleistung von max. 7,5 l/min pro Armatur nicht überschreiten.
Geeignet für	zwei 1-Loch Armaturen
Material	TitanCeram
Oberfläche	matt
Farbbezeichnung der Farbe	Ebony CeramicPlus
Mit Überlauf	Ja
Form	Rechteck
Farbbezeichnung	Ebony
Antibakterielle Oberfläche (mit AntiBac)	Nein
Leichte Oberflächenreinigung (mit CeramicPlus)	Ja
Anzahl Hahnloch durchgestochen	2
Anzahl der Becken	1

TECHNISCHE ZEICHNUNGEN

4A22C4S5

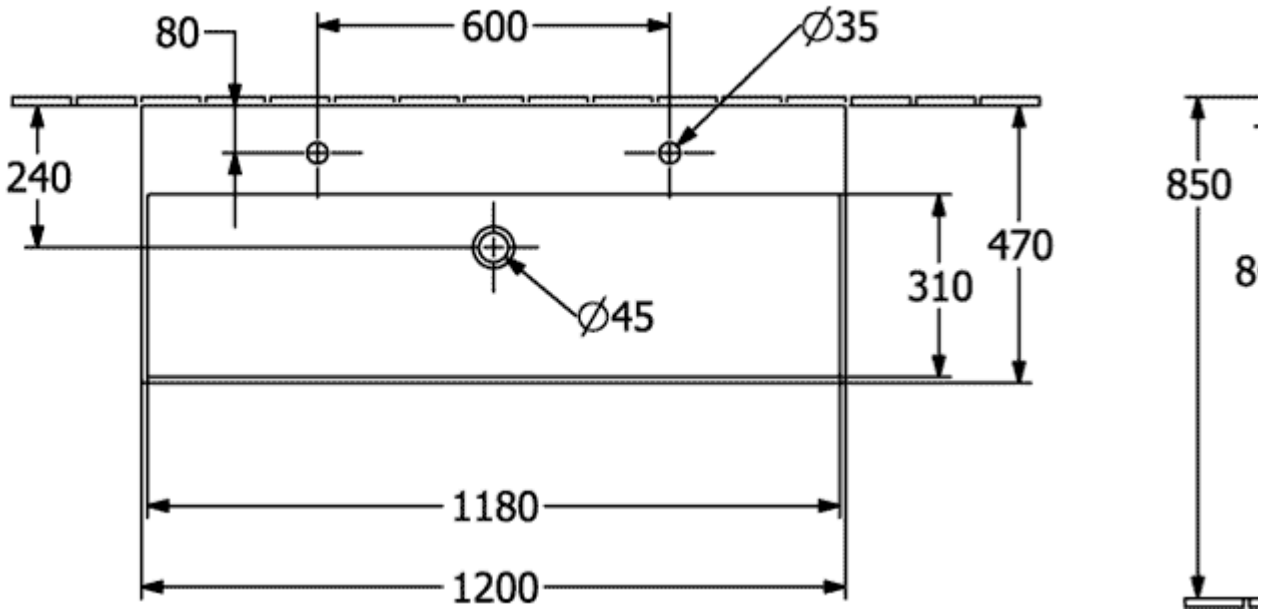
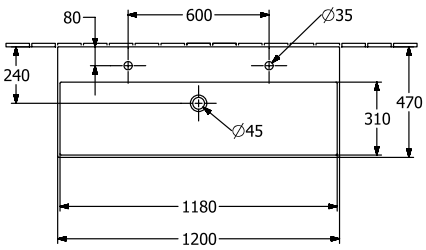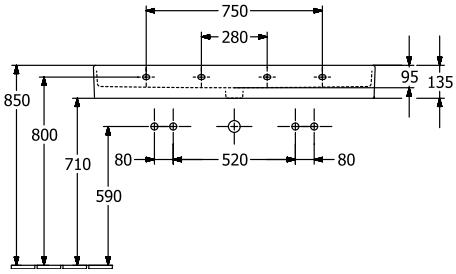
4A22C4S5