# ARCHITECTURA COMBI-PACK OVAL

## PRODUKTINFORMATION

| | |
|---|---|
| Artikeltitel | Villeroy & Boch Architectura Combi-Pack, wandhängend, Weiß Alpin |
| Artikelnummer | 4687HR01 |
| Montage / Montagetyp | Wandmontage |
| Montage-Hinweise | nicht für den Einbau mit Druckspülern geeignet |
| Lieferumfang | 1 x Tiefspül-WC spülrandlos , 1 x WC-Sitz |
| Tiefe in mm | 480 |
| Breite in mm | 350 |
| Höhe in mm | 340 |
| Kollektion | Architectura |
| Geeignet für | Unterputz-Spülkasten |
| Innovative Spültechnologie (mit TwistFlush) | Nein |
| Spülvolumen l | 3 / 4,5 l |
| Wandhängend - Bodenstehend | wandhängend |
| Funktion | • mit Absenkautomatik (SoftClosing)<br>• mit abnehmbaren Sitz (QuickRelease) |
| Material | Sanitärkeramik |
| Farbbezeichnung der Farbe | Weiß Alpin |
| Anderes Material | WC-Sitz: Duroplast |
| Andere Oberflächen | WC-Sitz: glänzend |
| Form | Oval |
| Farbbezeichnung | Weiß Alpin |
| Andere Farbbezeichnungen | WC-Sitz: Weiß Alpin |
| Antibakterielle Oberfläche (mit AntiBac) | Nein |
| Leichte Oberflächenreinigung (mit CeramicPlus) | Nein |
| Spülrandlos (mit DirectFlush) | Ja |
| Spülungstyp | Tiefspüler |
| Integrierte Frischelösung (mit ViFresh) | Nein |
| Abgang / Ablauf | Abgang waagerecht |

## TECHNISCHE ZEICHNUNGEN

**4687HR01**

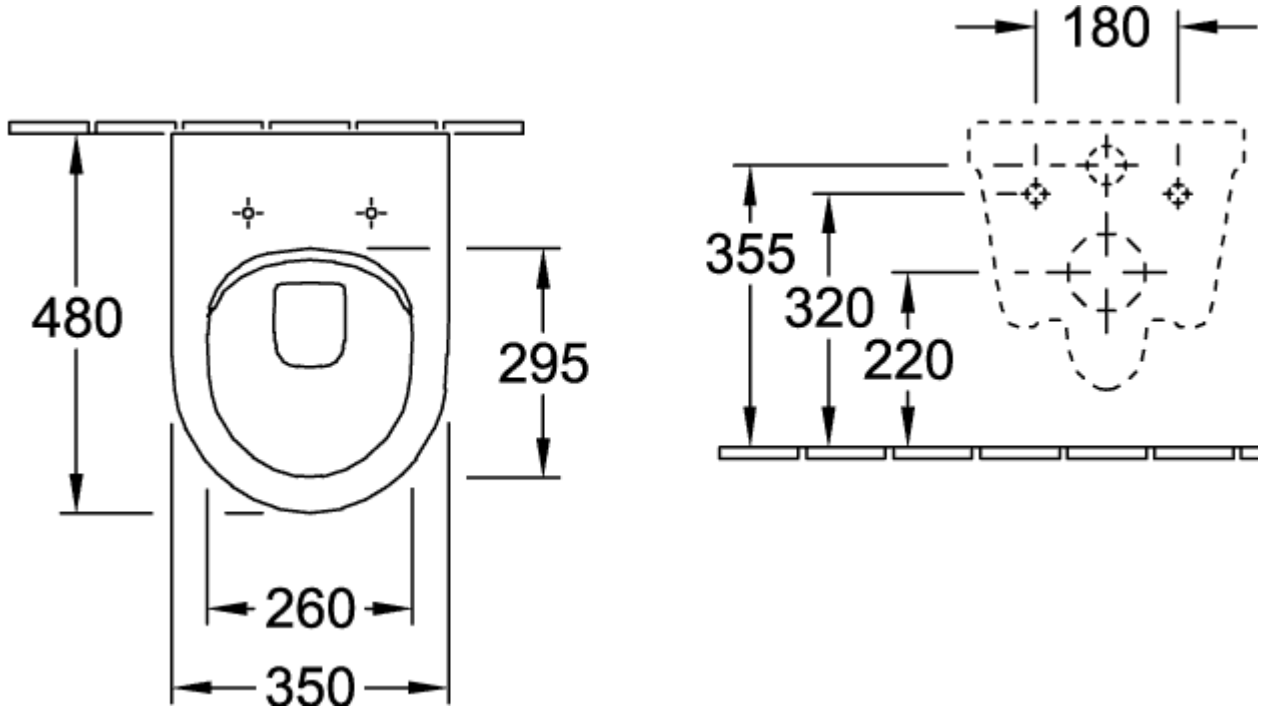

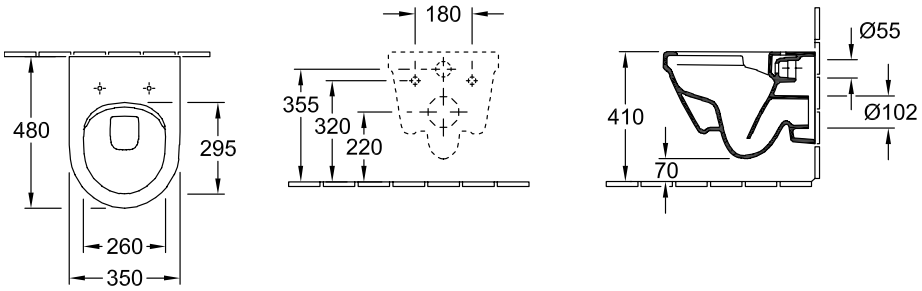
**4687HR01**