VICARE TIEFSPÜL-WC VICARE SPÜLRANDLOS OVAL

PRODUKTINFORMATION

Artikeltitel	Villeroy & Boch ViCare Tiefspül-WC ViCare spülrandlos, wandhängend, Weiß Alpin
Artikelnummer	4601R201
Montage / Montagetyp	Wandmontage
Montage-Hinweise	ohne Befestigungslöcher für WC-Sitz, nicht für den Einbau mit Druckspülern geeignet
Lieferumfang	1 x Tiefspül-WC spülrandlos , 1 x verlängerter Zulaufverbinder 400 mm
Tiefe in mm	700
Breite in mm	360
Höhe in mm	344
Kollektion	ViCare
Geeignet für	Unterputz-Spülkasten
Innovative Spültechnologie (mit TwistFlush)	Nein
Spülvolumen l	3 / 6 l
Wandhängend - Bodenstehend	wandhängend
Material	Sanitärkeramik
Oberfläche	glänzend
Farbbezeichnung der Farbe	Weiß Alpin
Form	Oval
Farbbezeichnung	Weiß Alpin
Antibakterielle Oberfläche (mit AntiBac)	Nein
Leichte Oberflächenreinigung (mit CeramicPlus)	Nein
Spülrandlos (mit DirectFlush)	Ja
Spülungstyp	Tiefspüler
Integrierte Frischelösung (mit ViFresh)	Nein
Abgang / Ablauf	Abgang waagerecht

TECHNISCHE ZEICHNUNGEN

4601R201

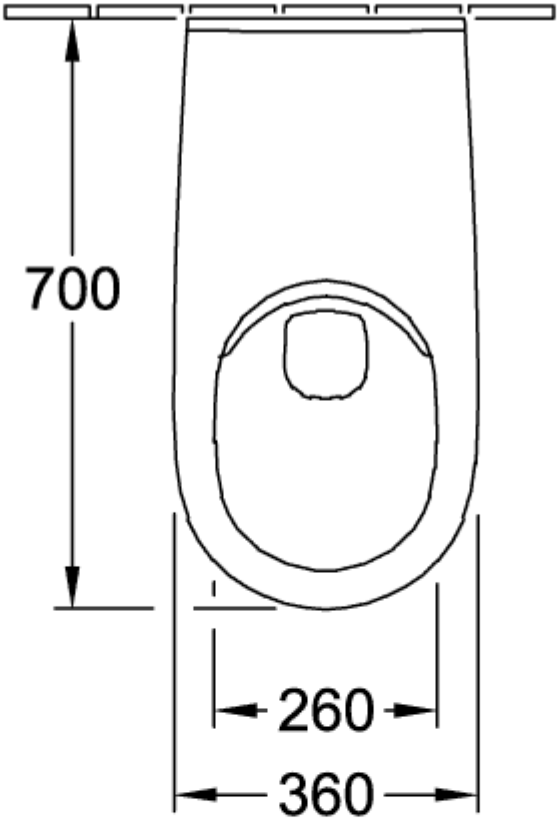

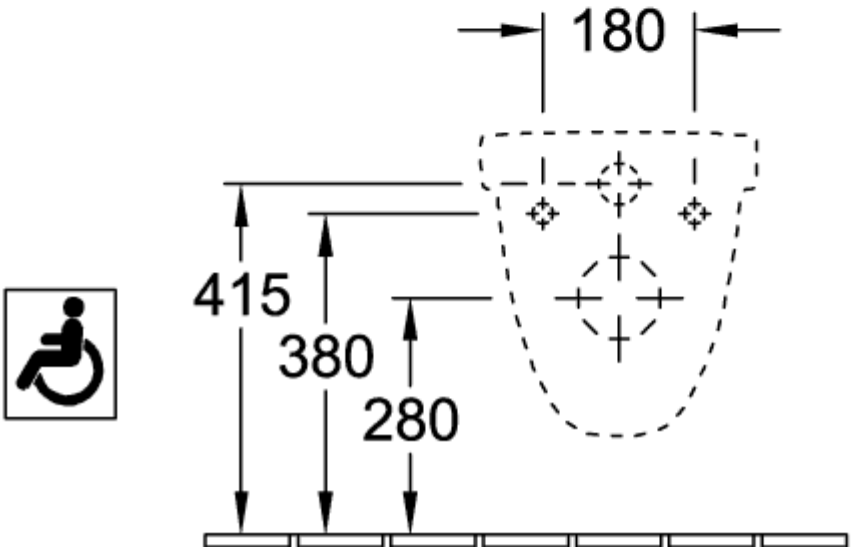

4601R201

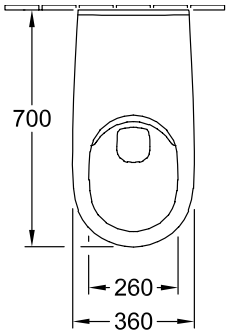

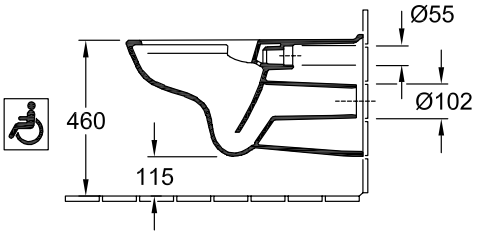

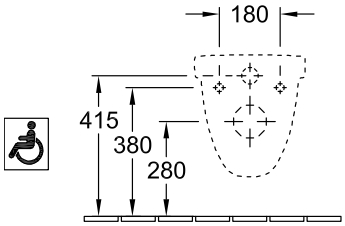

4601R201

FR

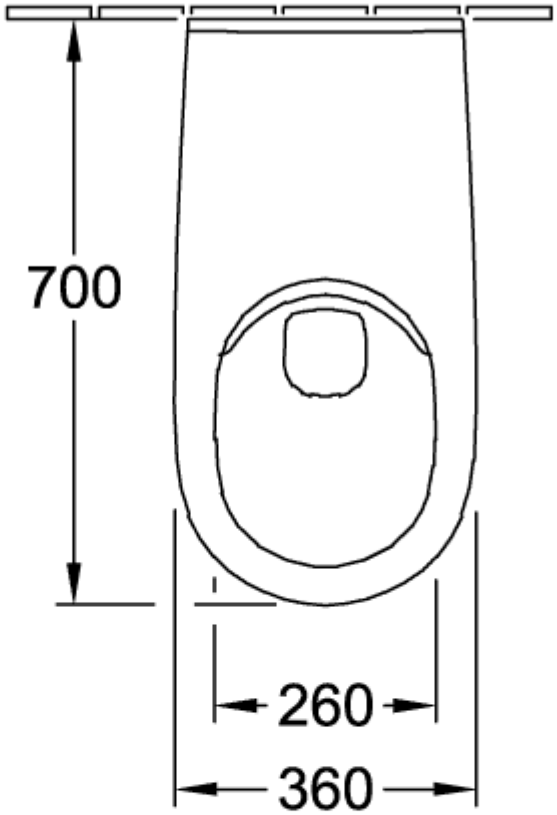

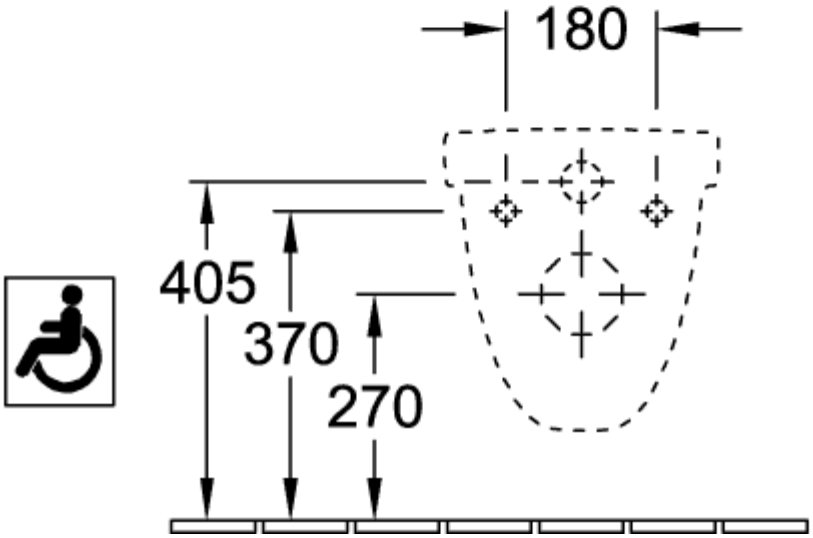
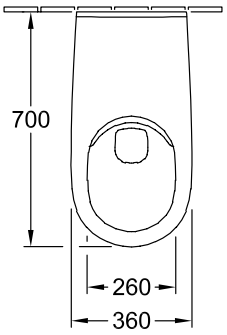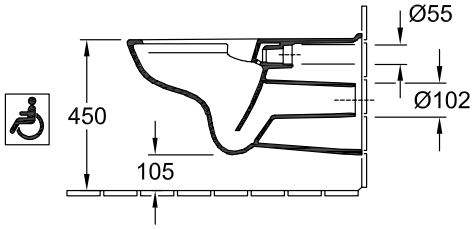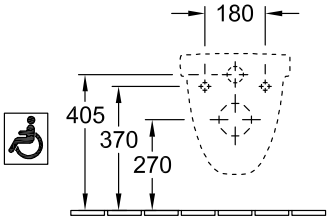
4601R201
FR