ARCHITECTURA WASCHBECKEN RECHTECK

PRODUKTINFORMATION

Artikeltitel	Villeroy & Boch Architectura Waschbecken, 550 x 470 x 180 mm, Weiß Alpin, mit Überlauf
Artikelnummer	41885501
Montage / Montagetyp	Wandmontage
Lieferumfang	1 x Waschbecken
Tiefe in mm	470
Breite in mm	550
Höhe in mm	180
Innentiefe in mm	125
Kollektion	Architectura
Geeignet für	3-Loch Armatur
Material	Sanitärkeramik
Oberfläche	glänzend
Farbbezeichnung der Farbe	Weiß Alpin
Mit Überlauf	Ja
Form	Rechteck
Farbbezeichnung	Weiß Alpin
Antibakterielle Oberfläche (mit AntiBac)	Nein
Leichte Oberflächenreinigung (mit CeramicPlus)	Nein
Anzahl Hahnloch durchgestochen	1
Anzahl Hahnloch vorgestochen	2
Anzahl der Becken	1

TECHNISCHE ZEICHNUNGEN

41885501

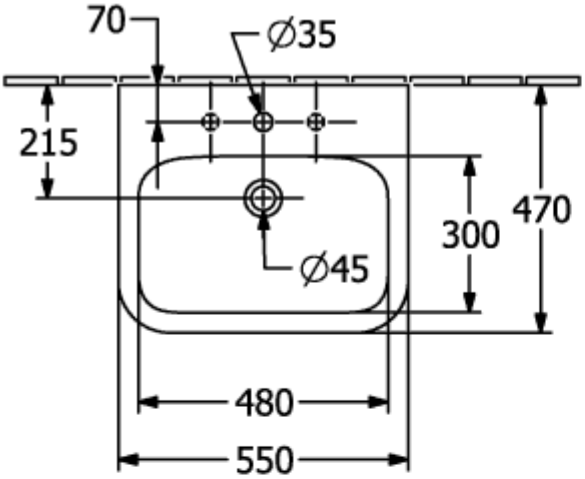

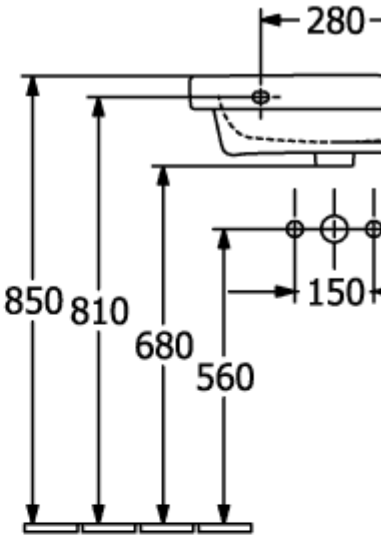

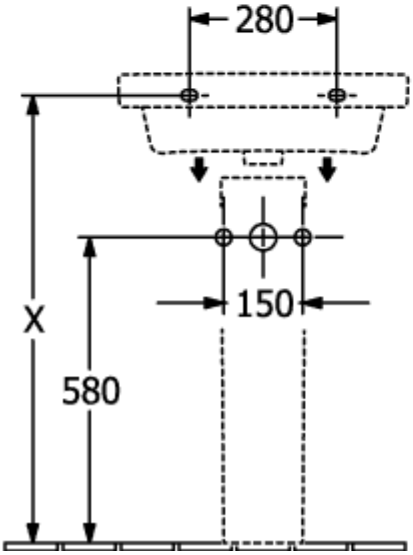

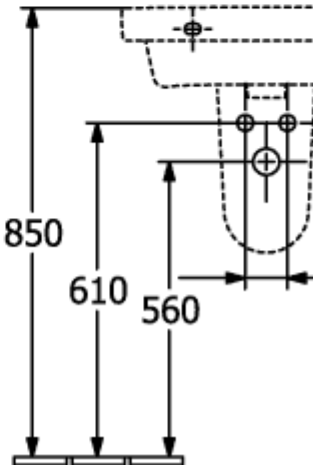

41885501

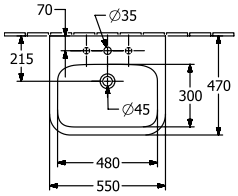
70
∅35
215
470
300
∅45
480
550

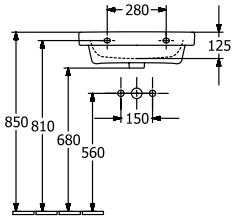
280
125
850
810
680
560
150

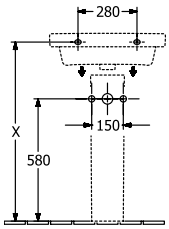
280
X
580
150

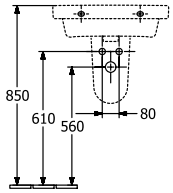
850
610
560
80