VENTICELLO WASCHBECKEN RECHTECK

PRODUKTINFORMATION

Artikeltitel	Villeroy & Boch Venticello Waschbecken, 600 x 505 x 165 mm, Stone White CeramicPlus, mit Überlauf
Artikelnummer	412460RW
Montage / Montagetyp	Wandmontage
Lieferumfang	1 x Waschbecken
Tiefe in mm	505
Breite in mm	600
Höhe in mm	165
Innentiefe in mm	120
Kollektion	Venticello
Geeignet für	3-Loch Armatur, passendes Villeroy & Boch-Möbel
Material	Sanitärkeramik
Oberfläche	matt
Farbbezeichnung der Farbe	Stone White CeramicPlus
Mit Überlauf	Ja
Form	Rechteck
Farbbezeichnung	Stone White
Antibakterielle Oberfläche (mit AntiBac)	Nein
Leichte Oberflächenreinigung (mit CeramicPlus)	Ja
Anzahl Hahnloch durchgestochen	1
Anzahl Hahnloch vorgestochen	2
Anzahl der Becken	1

TECHNISCHE ZEICHNUNGEN

412460RW

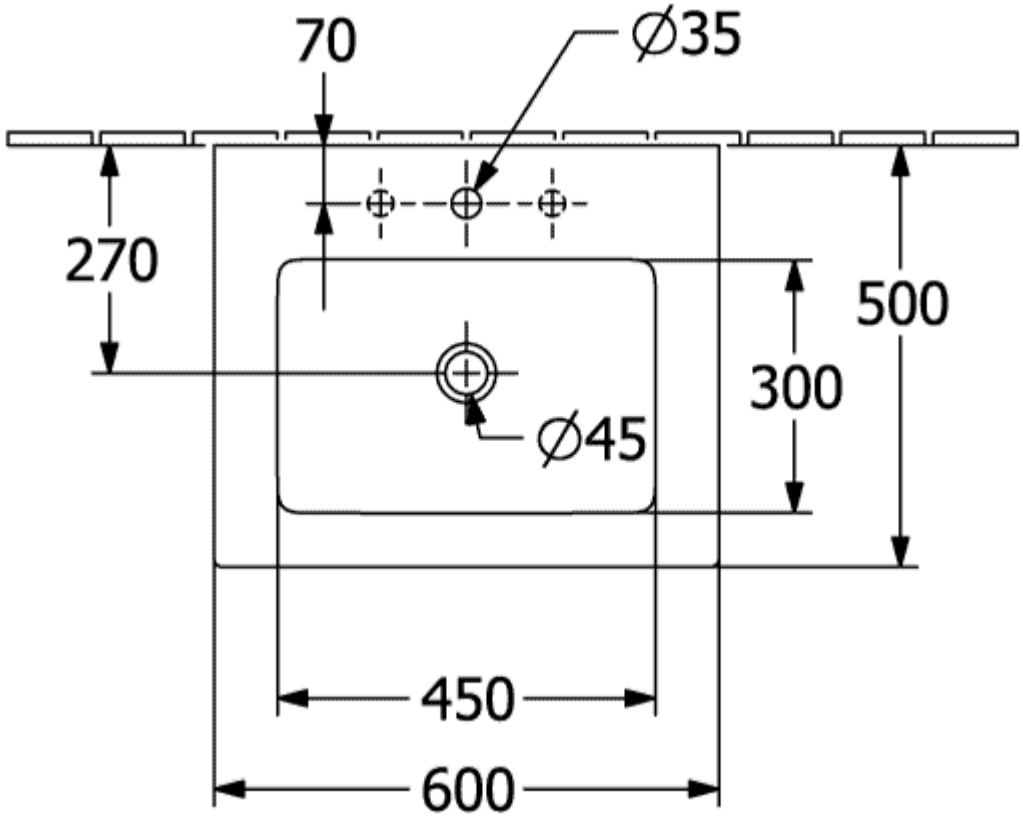
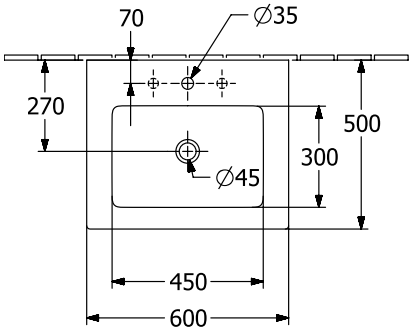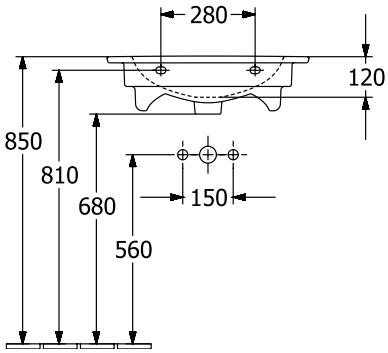
412460RW