VENTICELLO SCHRANKWASCHTISCH RECHTECK

PRODUKTINFORMATION

Artikeltitel	Villeroy & Boch Venticello Schrankwaschtisch, 1200 x 500 x 175 mm, Stone White CeramicPlus, mit Überlauf
Artikelnummer	4104CLRW
Montage / Montagetyp	Wandmontage
Lieferumfang	1 x Schrankwaschtisch
Tiefe in mm	500
Breite in mm	1200
Höhe in mm	175
Innentiefe in mm	120
Kollektion	Venticello
Geeignet für	3-Loch Armatur, passendes Villeroy & Boch-Möbel
Material	Sanitärkeramik
Oberfläche	matt
Farbbezeichnung der Farbe	Stone White CeramicPlus
Mit Überlauf	Ja
Form	Rechteck
Farbbezeichnung	Stone White
Antibakterielle Oberfläche (mit AntiBac)	Nein
Leichte Oberflächenreinigung (mit CeramicPlus)	Ja
Anzahl Hahnloch durchgestochen	1
Anzahl Hahnloch vorgestochen	2
Anzahl der Becken	1

TECHNISCHE ZEICHNUNGEN

4104CLRW

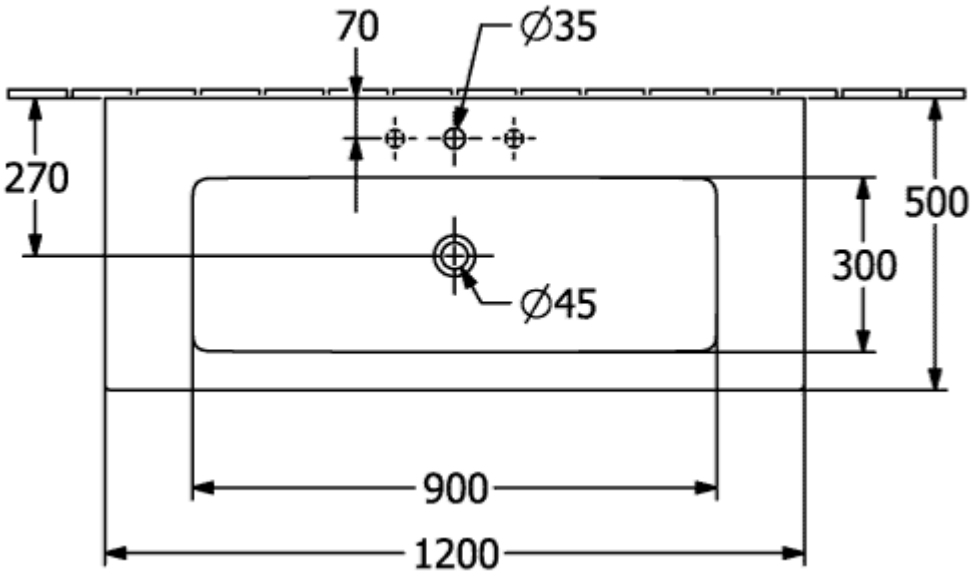
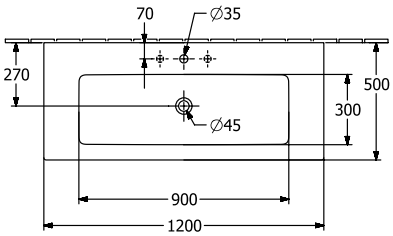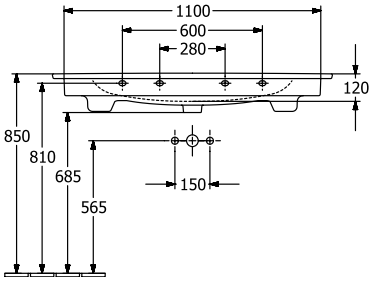
4104CLRW