# SQUARO INFINITY RECHTECKIGE DUSCHWANNE RECHTECK

## PRODUKTINFORMATION

| | |
|---|---|
| Artikeltitel | Villeroy & Boch Squaro Infinity rechteckige Duschwanne, 1700 x 700 x 40 mm, Stone White |
| Artikelnummer | UDQ1770SQI2LV-RW |
| Montage / Montagetyp | Aufsatz, Eckmontage links\| Flächenbündiger Einbau |
| Montage-Hinweise | Die Quaryl-Duschwannen können gemäß Montageanleitung selbst zugeschnitten werden; ausführliches Video unter pro.villeroy-boch. |
| Lieferumfang | 1 x rechteckige Duschwanne , 1 x Ablaufabdeckung in passender Mattfarbe mit verchromter Leiste |
| Länge in mm | 1700 |
| Breite in mm | 700 |
| Höhe in mm | 40 |
| Innentiefe in mm | 15 |
| Kollektion | Squaro Infinity |
| Material | Quaryl® |
| Farbbezeichnung der Farbe | Stone White |
| Anderes Material | Ablaufabdeckung: Acryl |
| Andere Oberflächen | Ablaufabdeckung: matt |
| Design-Awards | iF Design Award 2016 |
| Form | Rechteck |
| Farbbezeichnung | Stone White |
| Andere Farbbezeichnungen | Ablaufabdeckung: Stone White |
| Antibakterielle Oberfläche (mit AntiBac) | Nein |
| Leichte Oberflächenreinigung (mit CeramicPlus) | Nein |
| Mit Rutschhemmung | Nein |

## TECHNISCHE ZEICHNUNGEN

**UDQ1770SQI2LV-RW**

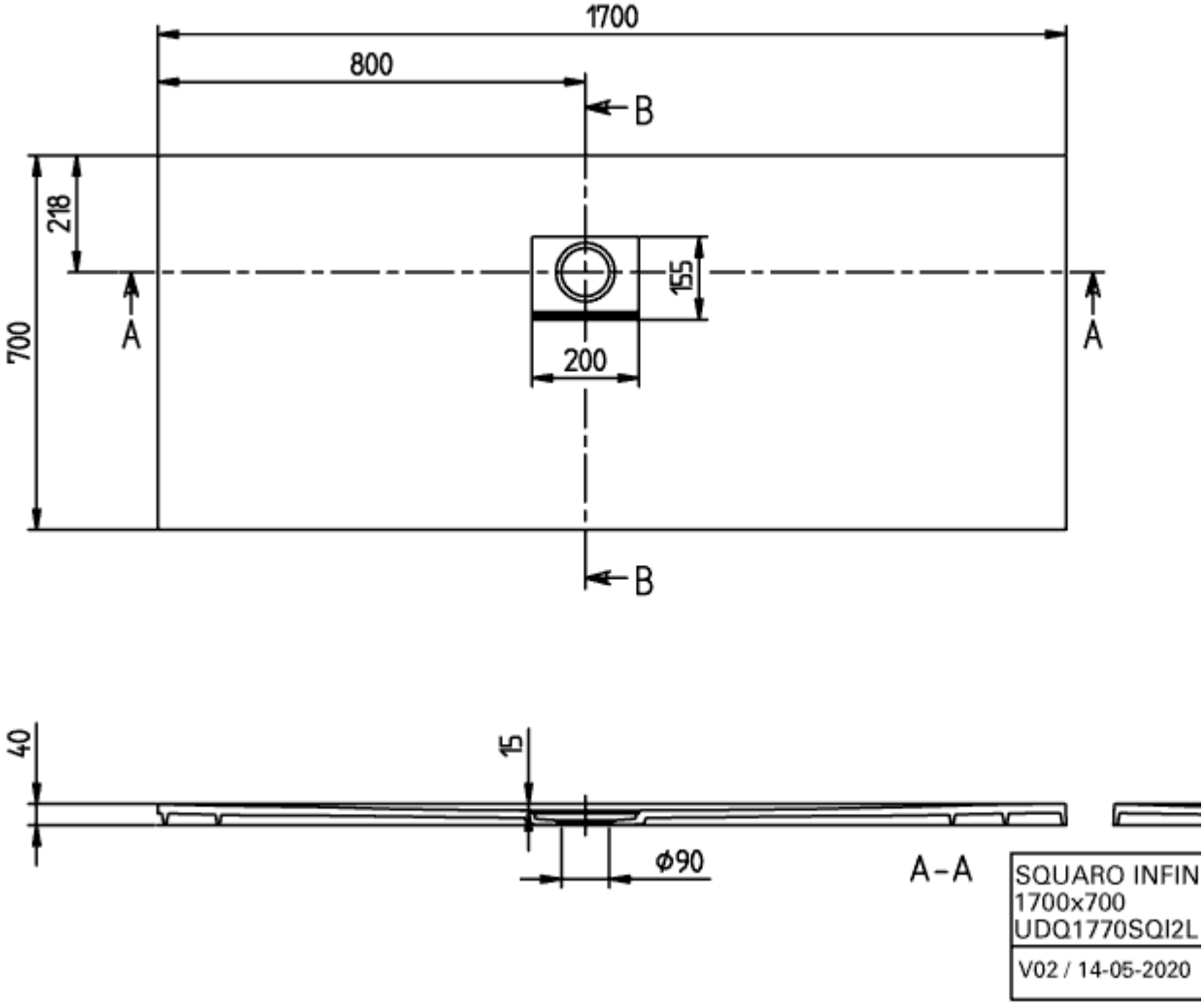
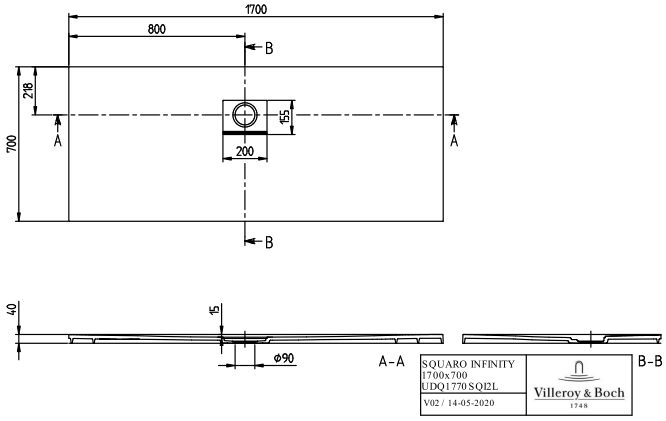
# UDQ1770SQI2LV-RW