ARCHITECTURA RECHTECKIGE DUSCHWANNE RECHTECK

PRODUKTINFORMATION

Artikeltitel	Villeroy & Boch Architectura rechteckige Duschwanne, 1000 x 800 x 48 mm, Weiß Alpin
Artikelnummer	UDA1080ARA248GV-01
Montage / Montagetyp	Aufsatz, Eckmontage| Flächenbündiger Einbau|Aufbau auf Sockel
Montage-Hinweise	Die Einbauhöhe der Duschwanne kann bei Verwendung der Ablaufgarnitur Viega Art.Nr. 634 100 um 30 mm reduziert werden. Achtung: Diese Ablaufgarnitur entspricht nicht EN 274.
Lieferumfang	1 x rechteckige Duschwanne , 1 x Ablaufabdeckung in Weiß Alpin (01), bei Mattfarben Ablaufabdeckung in passenden Mattfarben.
Länge in mm	1000
Breite in mm	800
Höhe in mm	48
Innentiefe in mm	15
Kollektion	Architectura
Material	Acryl
Farbbezeichnung der Farbe	Weiß Alpin
Anderes Material	Ablaufabdeckung: Acryl
Andere Oberflächen	Ablaufabdeckung: glänzend
Form	Rechteck
Farbbezeichnung	Weiß Alpin
Andere Farbbezeichnungen	Ablaufabdeckung: Weiß Alpin
Antibakterielle Oberfläche (mit AntiBac)	Nein
Leichte Oberflächenreinigung (mit CeramicPlus)	Nein
Mit Rutschhemmung	Ja

TECHNISCHE ZEICHNUNGEN

UDA1080ARA248GV-01

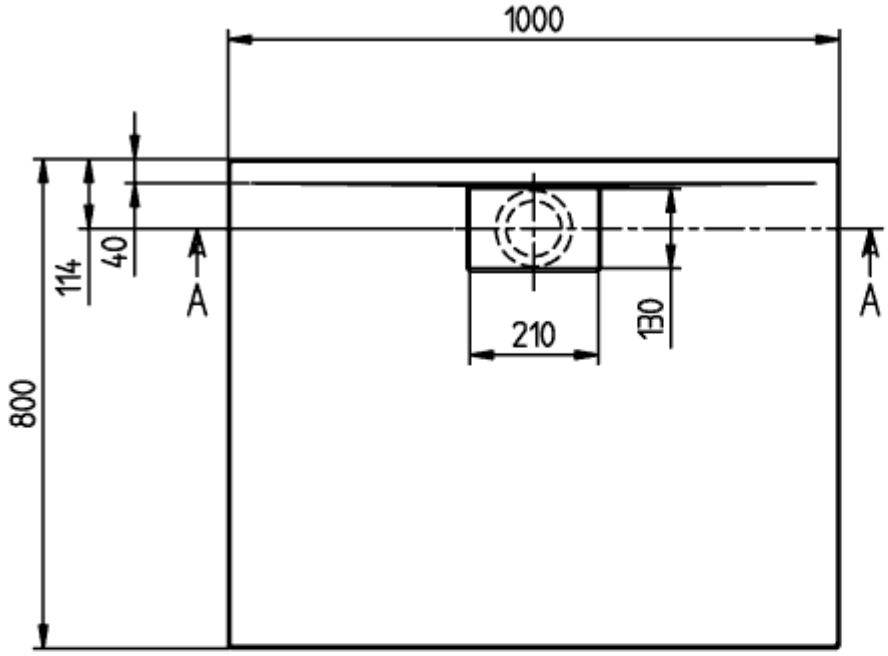

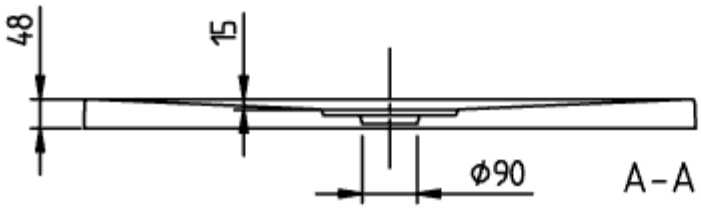

ARCHITECTURA METAL
RIM 1000x800
UDA1080ARA248

V02 / 31-03-2021

UDA1080ARA248GV-01

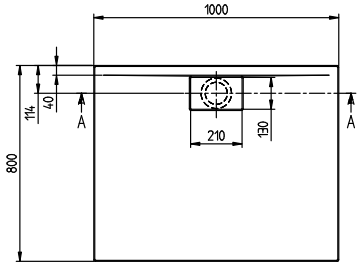

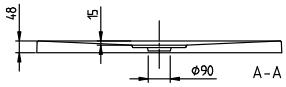

ARCHITECTURA METAL RIM 1000x800 UDA1080ARA248	Villeroy & Boch 1748
V02 / 31-03-2021	