AVEO NEW GENERATION FREISTEHENDE BADEWANNE FREISTEHEND

PRODUKTINFORMATION

Artikeltitel	Villeroy & Boch Aveo New Generation freistehende Badewanne, 1900 x 950 mm, Stone White
Artikelnummer	UBQ194AVE9W1V-RW
Montage / Montagetyp	Freistehend
Lieferumfang	1 x freistehende Badewanne , 1 x verlängerter Ab- und Überlauf (verchromt)
Länge in mm	1900
Breite in mm	950
Höhe in mm	830
Innentiefe in mm	443
Kollektion	Aveo New Generation
Material	Quaryl®
Farbbezeichnung der Farbe	Stone White
Anderes Material	Ab- und Überlauf: Kunststoff Ablaufdeckel: Kunststoff
Andere Oberflächen	Ab- und Überlauf: glänzend, Ablaufdeckel: glänzend
Mit Überlauf	Ja
Anzahl Personen	1
Form	Freistehend
Farbbezeichnung	Stone White
Andere Farbbezeichnungen	Ab- und Überlauf: Verchromt, Ablaufdeckel: Verchromt
Mit Rutschhemmung	Nein
Abgang / Ablauf	Fuß-Ablauf
Innenform	oval
SilentFlow	Nein

TECHNISCHE ZEICHNUNGEN

UBQ194AVE9W1V-RW

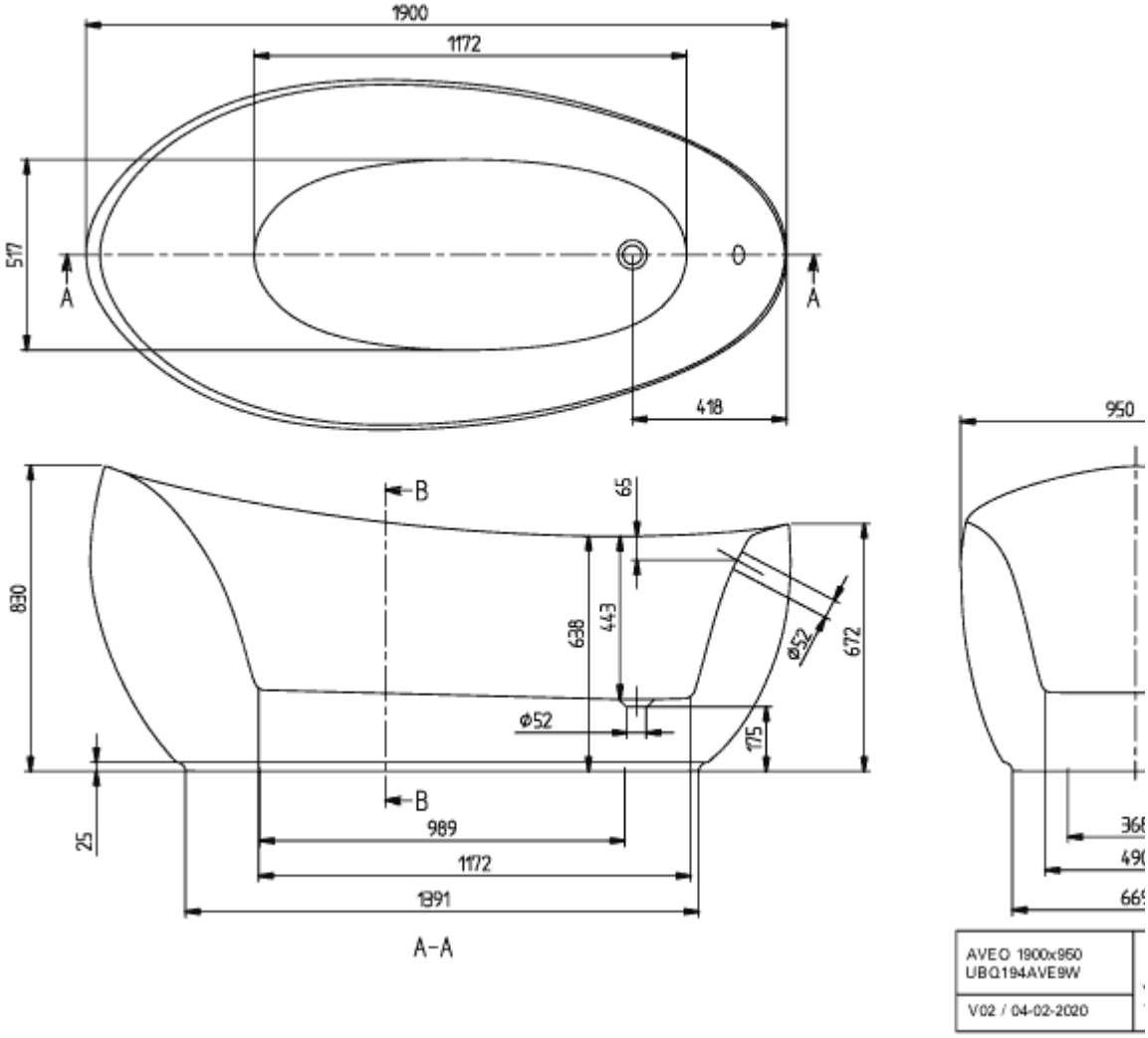
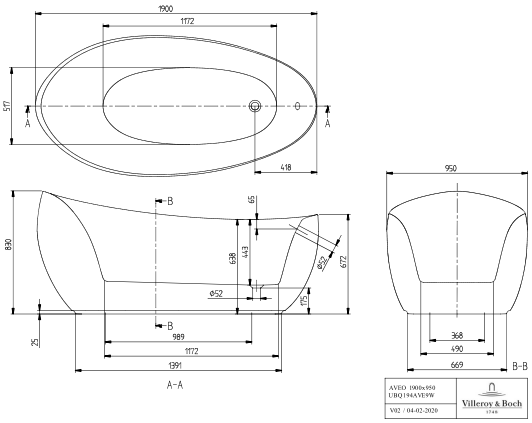
UBQ194AVE9W1V-RW