CETUS OVALE BADEWANNE OVAL

PRODUKTINFORMATION

Artikeltitel	Villeroy & Boch Cetus ovale Badewanne, 1750 x 750 mm, Weiß Alpin
Artikelnummer	UBQ175CEU7V-01
Montage / Montagetyp	Einbau
Lieferumfang	1 x ovale Badewanne , 2 x Wannenfußgestell (selbstklebend), verstellbar von 130-180 mm
Länge in mm	1750
Breite in mm	750
Höhe in mm	496
Innentiefe in mm	471
Kollektion	Cetus
Material	Quaryl®
Farbbezeichnung der Farbe	Weiß Alpin
Mit Überlauf	Ja
Anzahl Personen	2
Form	Oval
Farbbezeichnung	Weiß Alpin
Mit Rutschhemmung	Nein
Abgang / Ablauf	Mittelablauf
Innenform	oval
SilentFlow	Nein

TECHNISCHE ZEICHNUNGEN

UBQ175CEU7V-01

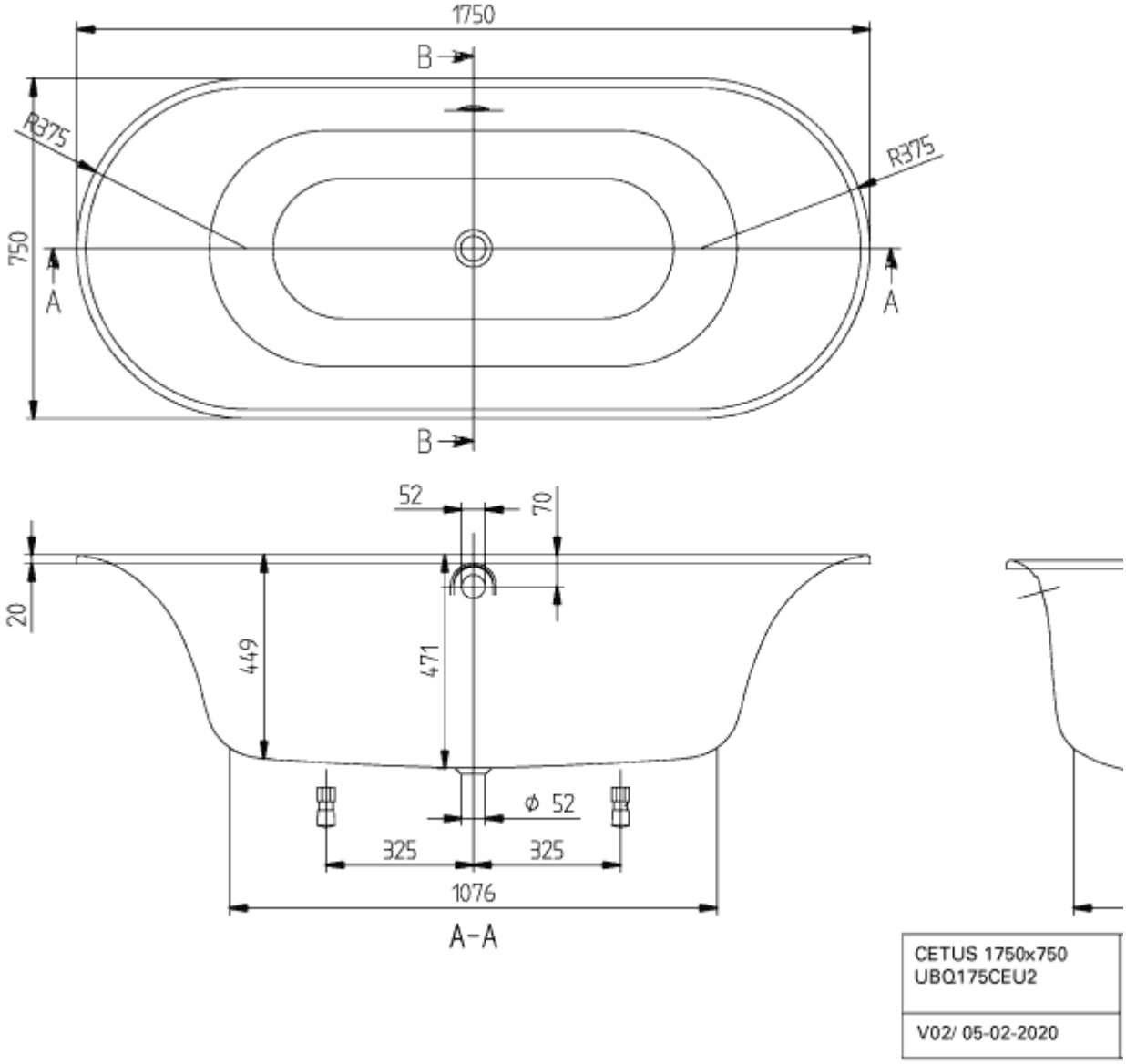
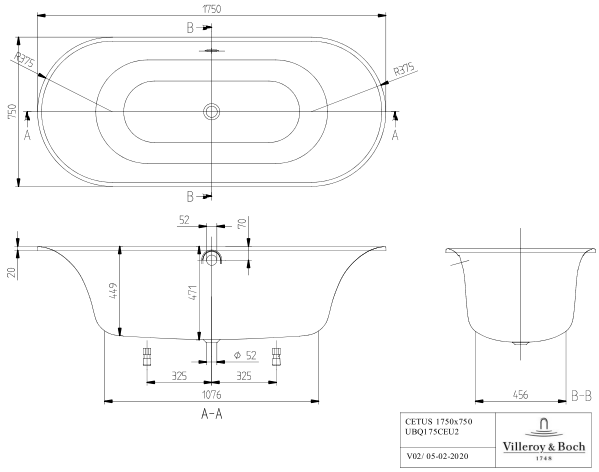
UBQ175CEU7V-01