OBERON RECHTECKIGE BADEWANNE RECHTECK

PRODUKTINFORMATION

Artikeltitel	Villeroy & Boch Oberon rechteckige Badewanne, 1700 x 750 mm, Stone White
Artikelnummer	UBQ170OBE2V-RW
Montage / Montagetyp	Einbau
Lieferumfang	1 x rechteckige Badewanne , 2 x Wannenfußgestell (selbstklebend), verstellbar von 130-180 mm
Länge in mm	1700
Breite in mm	750
Höhe in mm	475
Innentiefe in mm	450
Kollektion	Oberon
Material	Quaryl®
Farbbezeichnung der Farbe	Stone White
Mit Überlauf	Ja
Anzahl Personen	1
Form	Rechteck
Farbbezeichnung	Stone White
Mit Rutschhemmung	Nein
Abgang / Ablauf	Fuß-Ablauf
Innenform	oval
SilentFlow	Nein

TECHNISCHE ZEICHNUNGEN

UBQ170OBE2V-RW

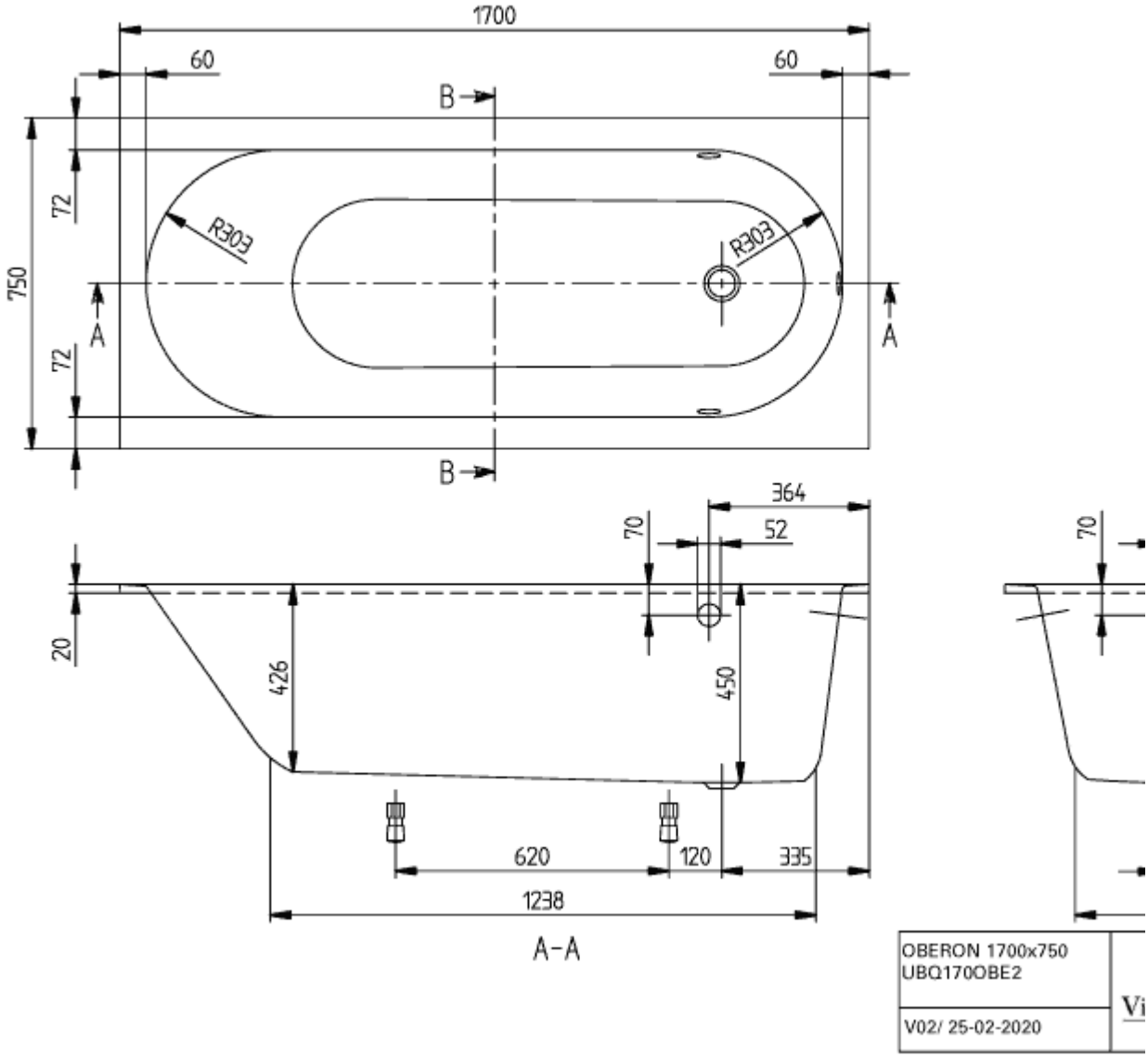
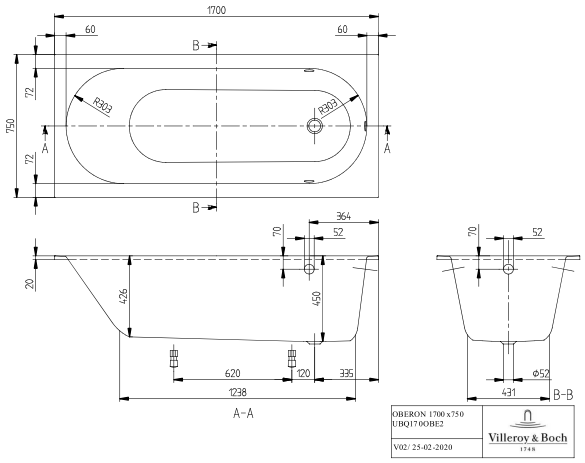
UBQ170OBE2V-RW