LOOP & FRIENDS FREISTEHENDE BADEWANNE FREISTEHEND

PRODUKTINFORMATION

Artikeltitel	Villeroy & Boch Loop & Friends freistehende Badewanne SQUARE ColourOnDemand, 1800 x 800 mm, Weiß Alpin
Artikelnummer	UBA180LFS7PDBCV-01
Montage / Montagetyp	Freistehend
Lieferumfang	1 x freistehende Badewanne , 1 x verlängerter Ab- und Überlauf (verchromt)
Länge in mm	1800
Breite in mm	800
Höhe in mm	465
Innentiefe in mm	440
Kollektion	Loop & Friends
Material	Acryl
Farbbezeichnung der Farbe	Weiß Alpin
Anderes Material	Ab- und Überlauf: Kunststoff Ablaufdeckel: Kunststoff
Andere Oberflächen	Ab- und Überlauf: glänzend, Ablaufdeckel: glänzend
Mit Überlauf	Ja
Anzahl Personen	2
Form	Freistehend
Farbbezeichnung	Weiß Alpin
Andere Farbbezeichnungen	Ab- und Überlauf: Verchromt, Ablaufdeckel: Verchromt
Mit Rutschhemmung	Nein
Abgang / Ablauf	Mittelablauf
Innenform	rechteckig
SilentFlow	Nein

TECHNISCHE ZEICHNUNGEN

UBA180LFS7PDBCV-01

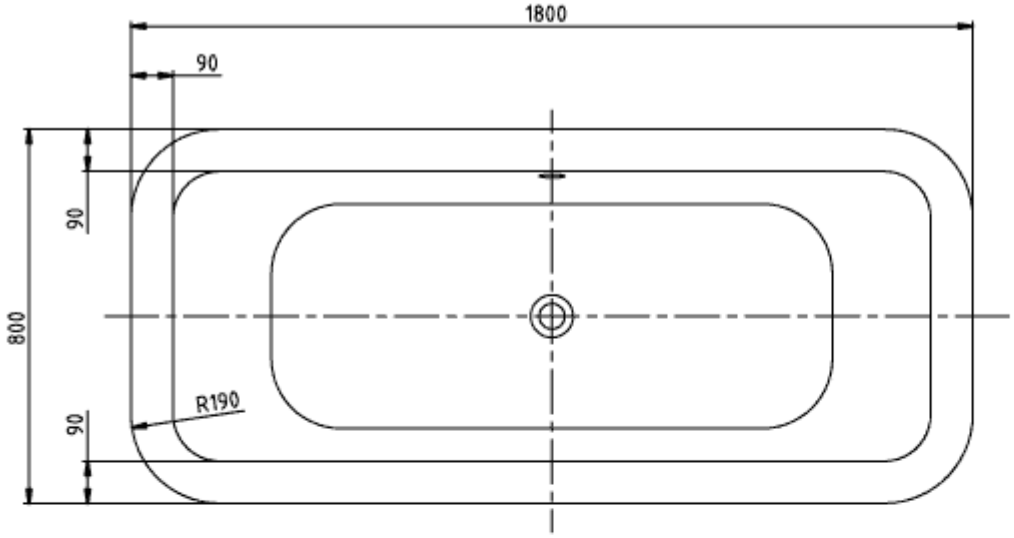

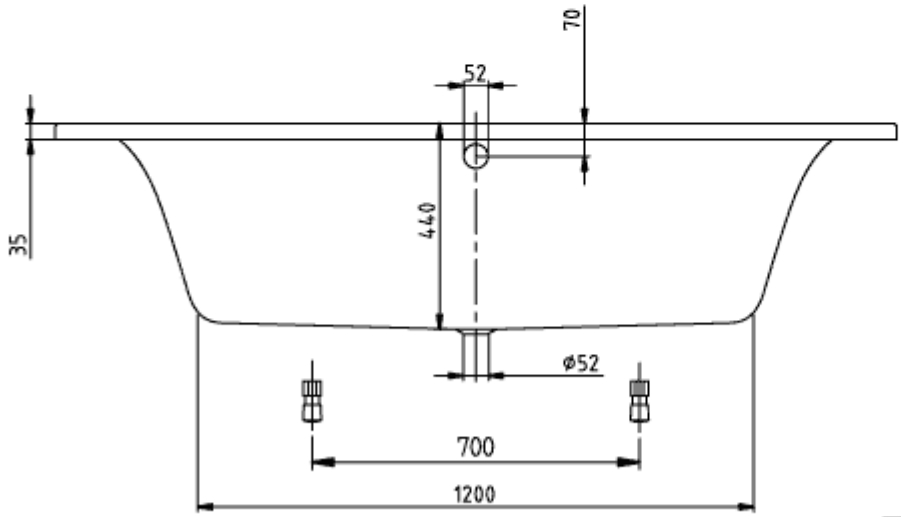

LOOP & FRIENDS
SQUARE 1800x800
UBA180LFS7

V02/ 25-02-2020

Vil

UBA180LFS7PDBCV-01

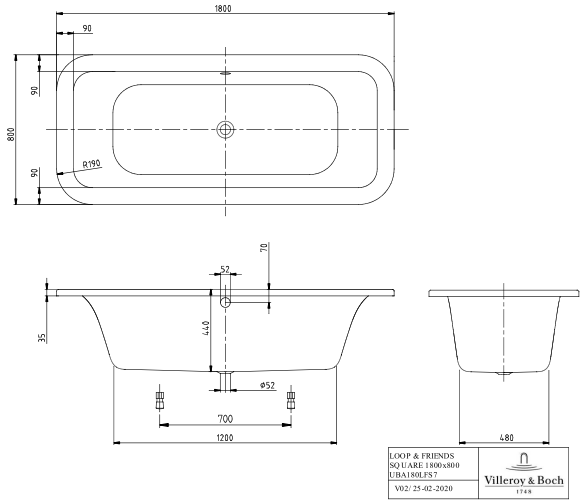

UBA180LFS7PDBCV-01

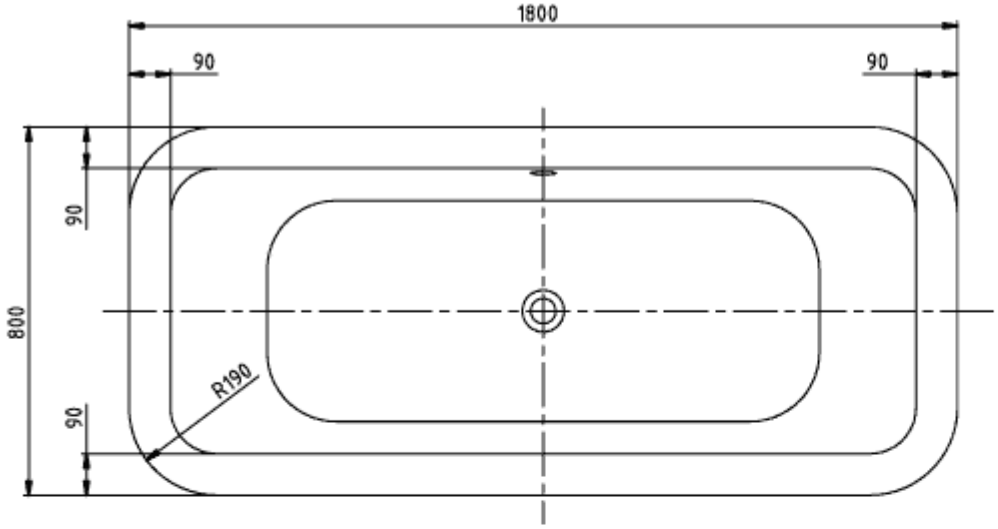

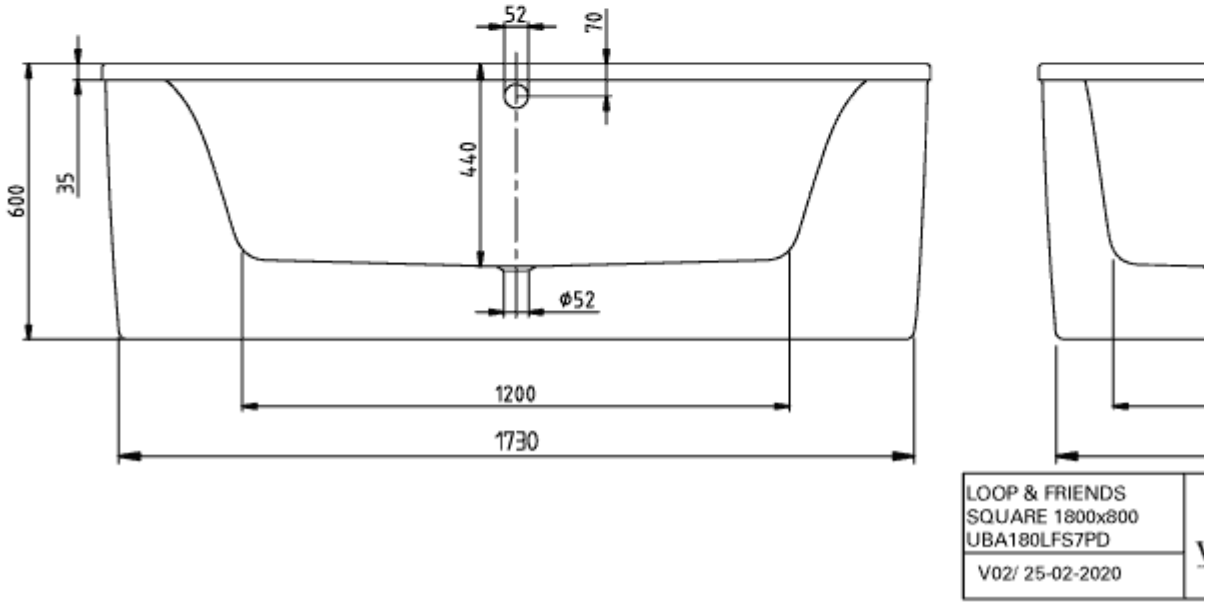
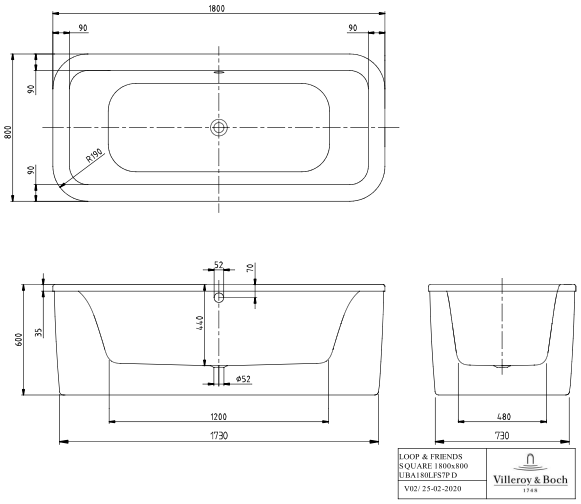
UBA180LFS7PDBCV-01