LOOP & FRIENDS RECHTECKIGE BADEWANNE RECHTECK

PRODUKTINFORMATION

Artikeltitel	Villeroy & Boch Loop & Friends rechteckige Badewanne OVAL, 1800 x 800 mm, Weiß Alpin
Artikelnummer	UBA180LFO2V-01
Montage / Montagetyp	Einbau
Lieferumfang	1 x rechteckige Badewanne
Länge in mm	1800
Breite in mm	800
Höhe in mm	465
Innentiefe in mm	440
Kollektion	Loop & Friends
Material	Acryl
Farbbezeichnung der Farbe	Weiß Alpin
Mit Überlauf	Ja
Anzahl Personen	2
Form	Rechteck
Farbbezeichnung	Weiß Alpin
Mit Rutschhemmung	Nein
Abgang / Ablauf	Mittelablauf
Innenform	oval
SilentFlow	Nein

TECHNISCHE ZEICHNUNGEN

UBA180LFO2V-01

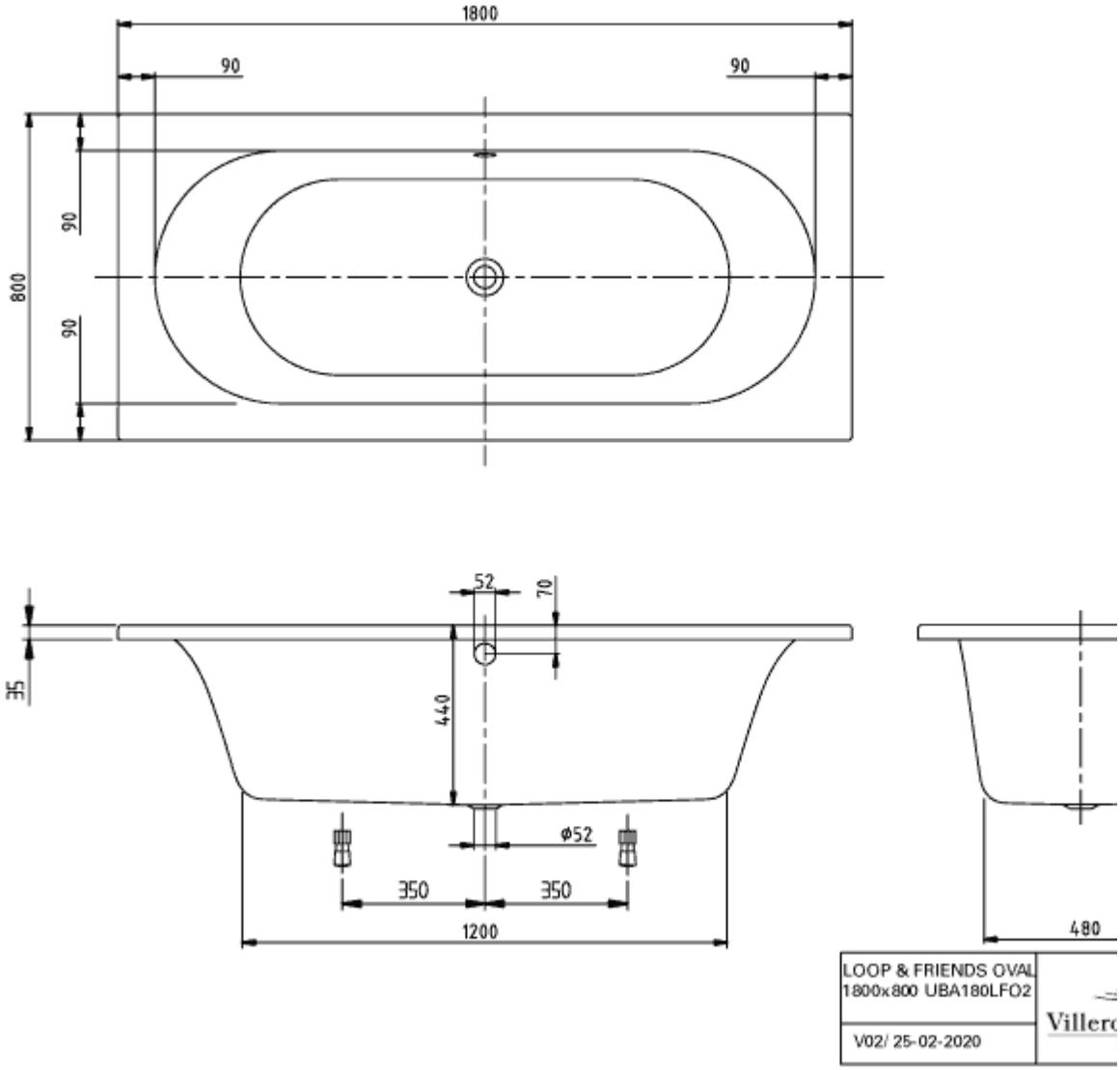
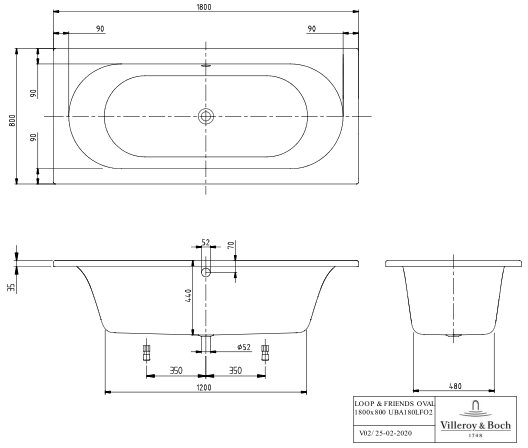
UBA180LFO2V-01