ZUBEHÖR INSTALLATIONSSET

PRODUKTINFORMATION

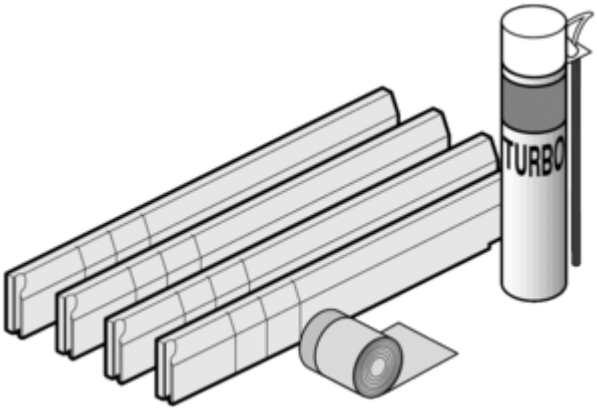

Artikeltitel	Villeroy & Boch Zubehör Installationsset, 250 x 1070 x 160 mm
Artikelnummer	U91411000
Lieferumfang	1 x Installationsset
Tiefe in mm	1070
Breite in mm	250
Höhe in mm	160
Kollektion	Zubehör