FINION WASCHBECKENUNTERSCHRANK ECKIG

PRODUKTINFORMATION

Artikeltitel	Villeroy & Boch Finion Waschbeckenunterschrank, mit Beleuchtung, 4 Auszüge, 1196 x 591 x 498 mm, Olive Matt Lacquer
Artikelnummer	G05000GM
Montage / Montagetyp	Wandmontage
Öffnungsart	4 Auszüge
Ausstattung	2 x hohe Glasabtrennung , 6 x niedrige Glasabtrennung 2 x Accessory Box S 2 x Accessory Box M 4 x Auszug mit Antirutsch-Boden
Lieferumfang	1 x Waschbeckenunterschrank , 1 x Befestigungssatz
Waschbecken-Position	Waschbecken mittig
Position des Regalelements	ohne
Tiefe in mm	498
Breite in mm	1196
Höhe in mm	591
Kollektion	Finion
Geeignet für	definierte Schrankwaschtische
Funktion	• mit SoftClosing • mit Beleuchtung • mit Push-to-open Funktion
Material Front	Mitteldichte Faserplatte (MDF)
Oberfläche Front	Lack
Material Korpus	Mitteldichte Faserplatte (MDF)
Oberfläche Korpus	Lack
Form	Eckig
Farbbezeichnung	Olive Matt Lacquer
Mit Beleuchtung	Ja
Smarthome fähig	Nein

TECHNISCHE ZEICHNUNGEN

G05000GM

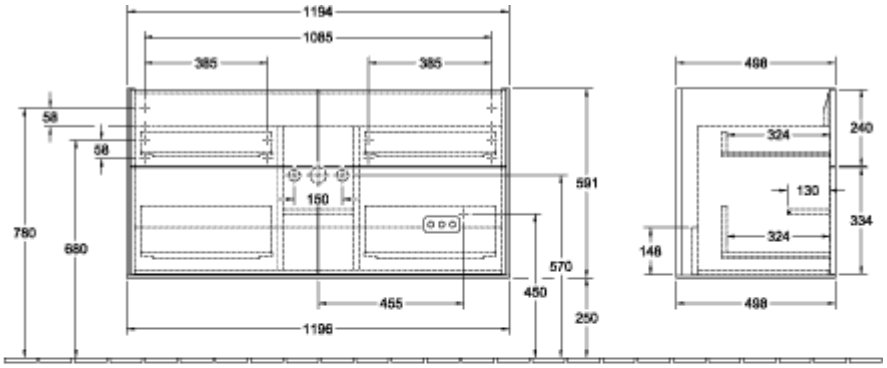

220 - 240 V

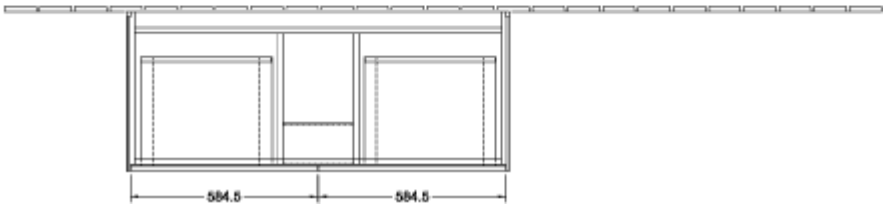

G05000GM

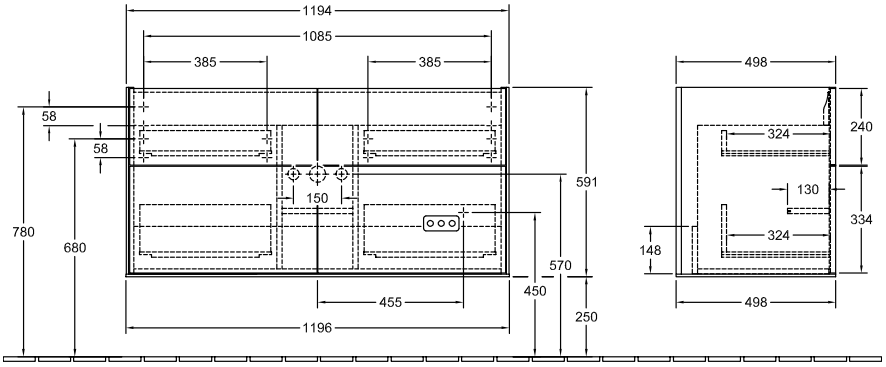
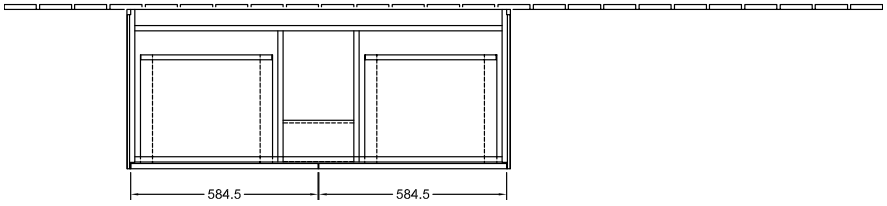
220 - 240 V