FINION WASCHBECKENUNTERSCHRANK ECKIG

PRODUKTINFORMATION

Artikeltitel	Villeroy & Boch Finion Waschbeckenunterschrank, mit Beleuchtung, 2 Auszüge, 1000 x 603 x 501 mm, Glossy White Lacquer / Glossy White Lacquer / Glass White Matt
Artikelnummer	F781GFGF
Montage / Montagetyp	Wandmontage
Öffnungsart	2 Auszüge
Ausstattung	1 x hohe Glasabtrennung , 2 x Auszug mit Antirutsch-Boden 3 x niedrige Glasabtrennung 1 x Accessory Box S 1 x Accessory Box M
Lieferumfang	1 x Waschbeckenunterschrank , 1 x Befestigungssatz
Waschbecken-Position	Waschbecken mittig
Möbel mit Hahnlochbohrung	mit Hahnlochbohrung
Position des Regalelements	rechts
Tiefe in mm	501
Breite in mm	1000
Höhe in mm	603
Kollektion	Finion
Geeignet für	definierte Aufsatzwaschbecken
Funktion	• mit SoftClosing • mit Beleuchtung • mit Push-to-open Funktion
Material Front	Mitteldichte Faserplatte (MDF)
Oberfläche Front	Lack
Material Korpus	Mitteldichte Faserplatte (MDF)
Oberfläche Korpus	Lack
Material Regalelement	Mitteldichte Faserplatte (MDF)
Oberfläche Regalelement	Lack
Material Abdeckplatte	Mitteldichte Faserplatte (MDF)
Form	Eckig
Farbbezeichnung	Glossy White Lacquer
Farbbezeichnung des Regalelements	Glossy White Lacquer
Farbbezeichnung der Abdeckplatte	Glass White Matt
Mit Beleuchtung	Ja
Smarthome fähig	Nein

TECHNISCHE ZEICHNUNGEN

F781GFGF

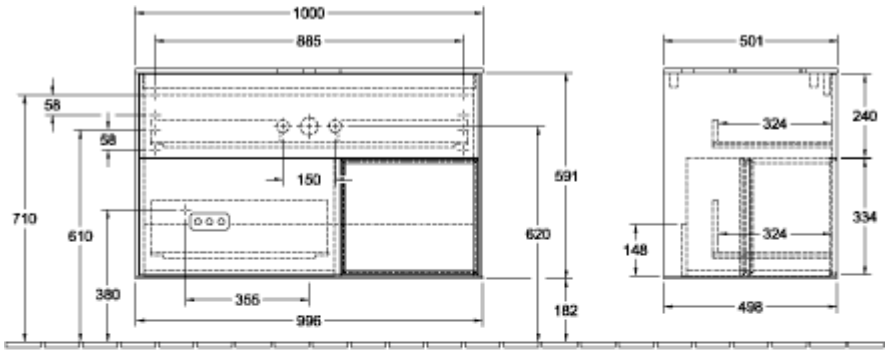

220 - 240 V

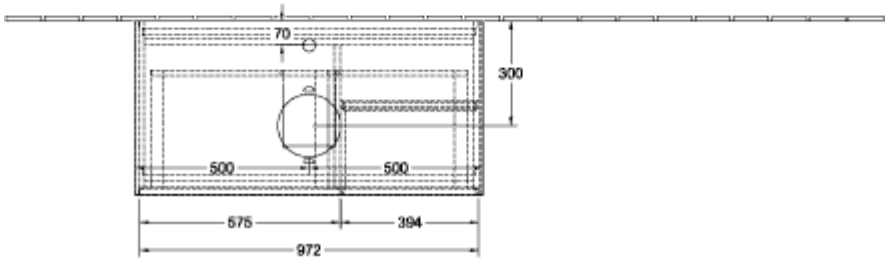

F781GFGF

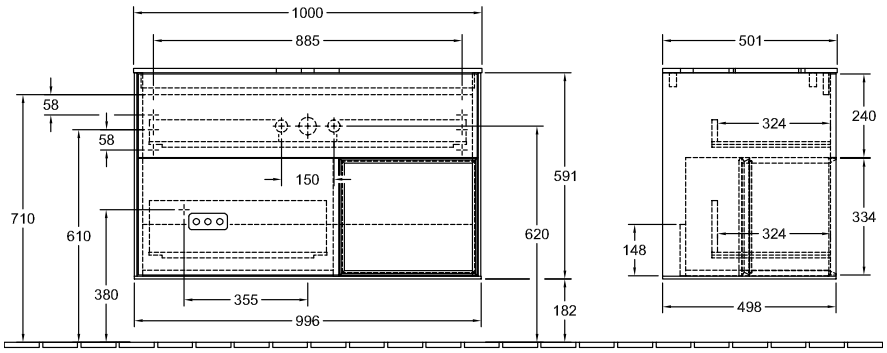
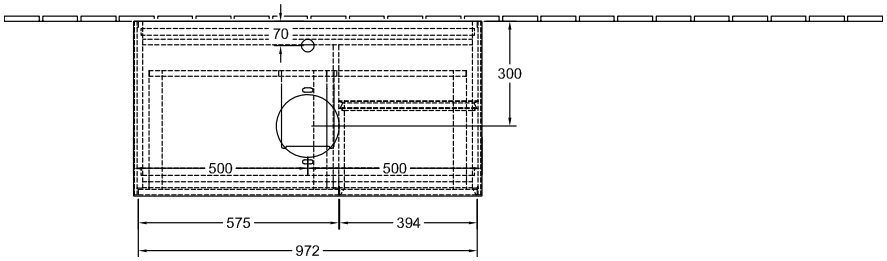
220 - 240 V