LEGATO WASCHBECKENUNTERSCHRANK ECKIG

PRODUKTINFORMATION

Artikeltitel	Villeroy & Boch Legato Waschbeckenunterschrank, 5 Auszüge, 1400 x 550 x 500 mm, Glossy White / Glossy White
Artikelnummer	B69900DH
Montage / Montagetyp	Wandmontage
Öffnungsart	5 Auszüge
Ausstattung	2 x hohe Glasabtrennung , 4 x niedrige Glasabtrennung 2 x Accessory Box L 5 x Auszug mit Antirutsch-Boden
Lieferumfang	1 x Waschbeckenunterschrank , 1 x Befestigungssatz
Waschbecken-Position	Waschbecken mittig
Tiefe in mm	500
Breite in mm	1400
Höhe in mm	550
Kollektion	Legato
Geeignet für	definierte Schrankwaschtische
Funktion	mit SoftClosing
Material Front	Mitteldichte Faserplatte (MDF)
Oberfläche Front	Acrylfolie
Material Korpus	Mitteldichte Faserplatte (MDF)
Oberfläche Korpus	Acrylfolie
Material Abdeckplatte	Spanplatte
Form	Eckig
Farbbezeichnung	Glossy White
Farbbezeichnung der Abdeckplatte	Glossy White
Mit Beleuchtung	Nein
Smarthome fähig	Nein

TECHNISCHE ZEICHNUNGEN

B69900DH

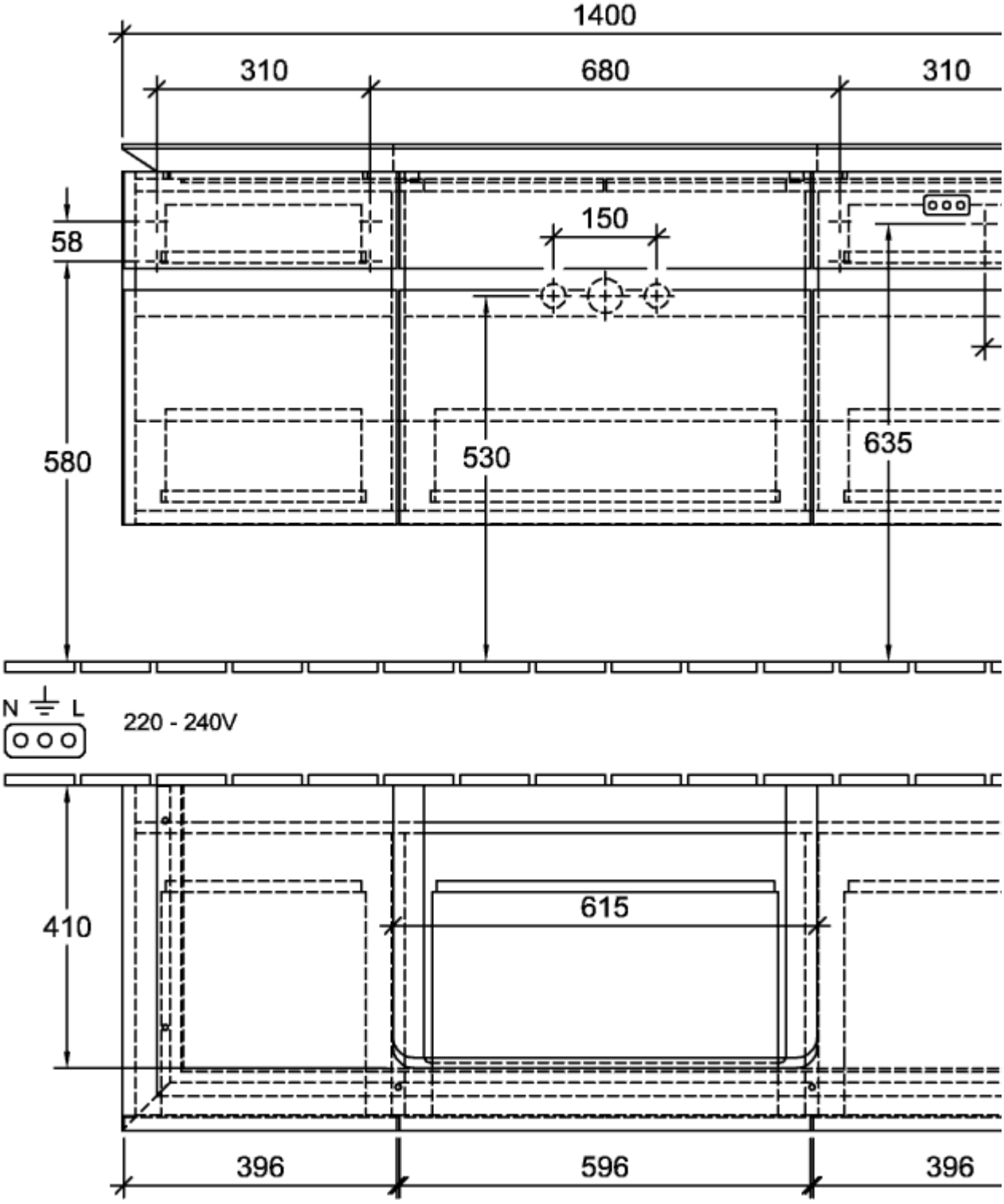

B69900DH

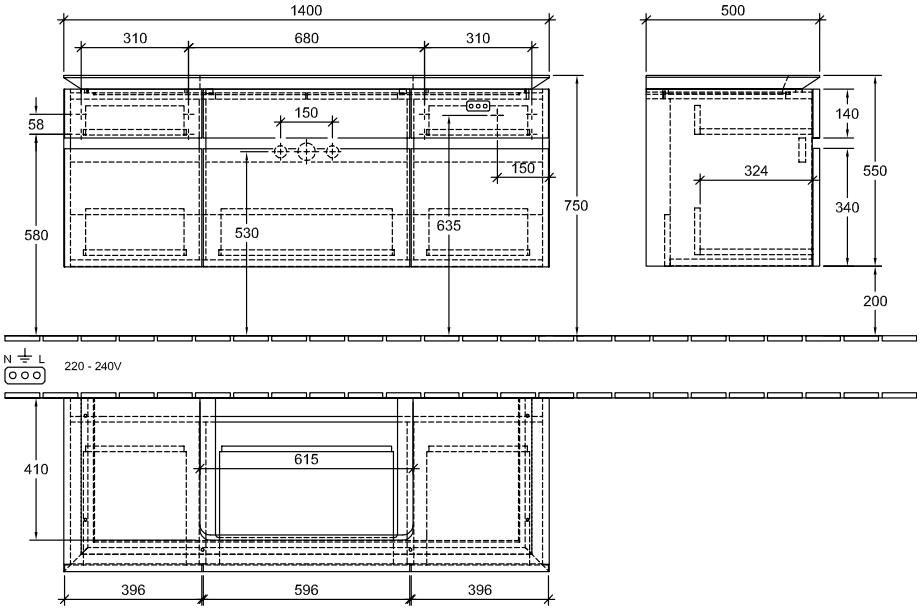
1400
310
680
310
500
58
150
150
140
324
550
340
750
580
530
635
200
N
L
220 - 240V
410
615
396
596
396