LEGATO WASCHBECKENUNTERSCHRANK ECKIG

PRODUKTINFORMATION

Artikeltitel	Villeroy & Boch Legato Waschbeckenunterschrank, 2 Auszüge, 1400 x 380 x 500 mm, White Wood / White Wood
Artikelnummer	B61300E8
Montage / Montagetyp	Wandmontage
Öffnungsart	2 Auszüge
Ausstattung	2 x hohe Glasabtrennung , 4 x niedrige Glasabtrennung 2 x Accessory Box L 2 x Auszug mit Antirutsch-Boden
Lieferumfang	1 x Waschbeckenunterschrank , 1 x Befestigungssatz
Waschbecken-Position	Waschbecken links
Tiefe in mm	500
Breite in mm	1400
Höhe in mm	380
Kollektion	Legato
Armatur/Hahnloch Hinweise	• keine 3-Loch Armatur möglich • alle Hahnlöcher werkseitig durchgebohrt
Geeignet für	definierte Waschbecken
Funktion	mit SoftClosing
Material Front	Spanplatte
Oberfläche Front	Direktbeschichtung
Material Korpus	Spanplatte
Oberfläche Korpus	Direktbeschichtung
Material Abdeckplatte	Spanplatte
Form	Eckig
Farbbezeichnung	White Wood
Farbbezeichnung der Abdeckplatte	White Wood
Mit Beleuchtung	Nein
Smarthome fähig	Nein

TECHNISCHE ZEICHNUNGEN

B61300E8

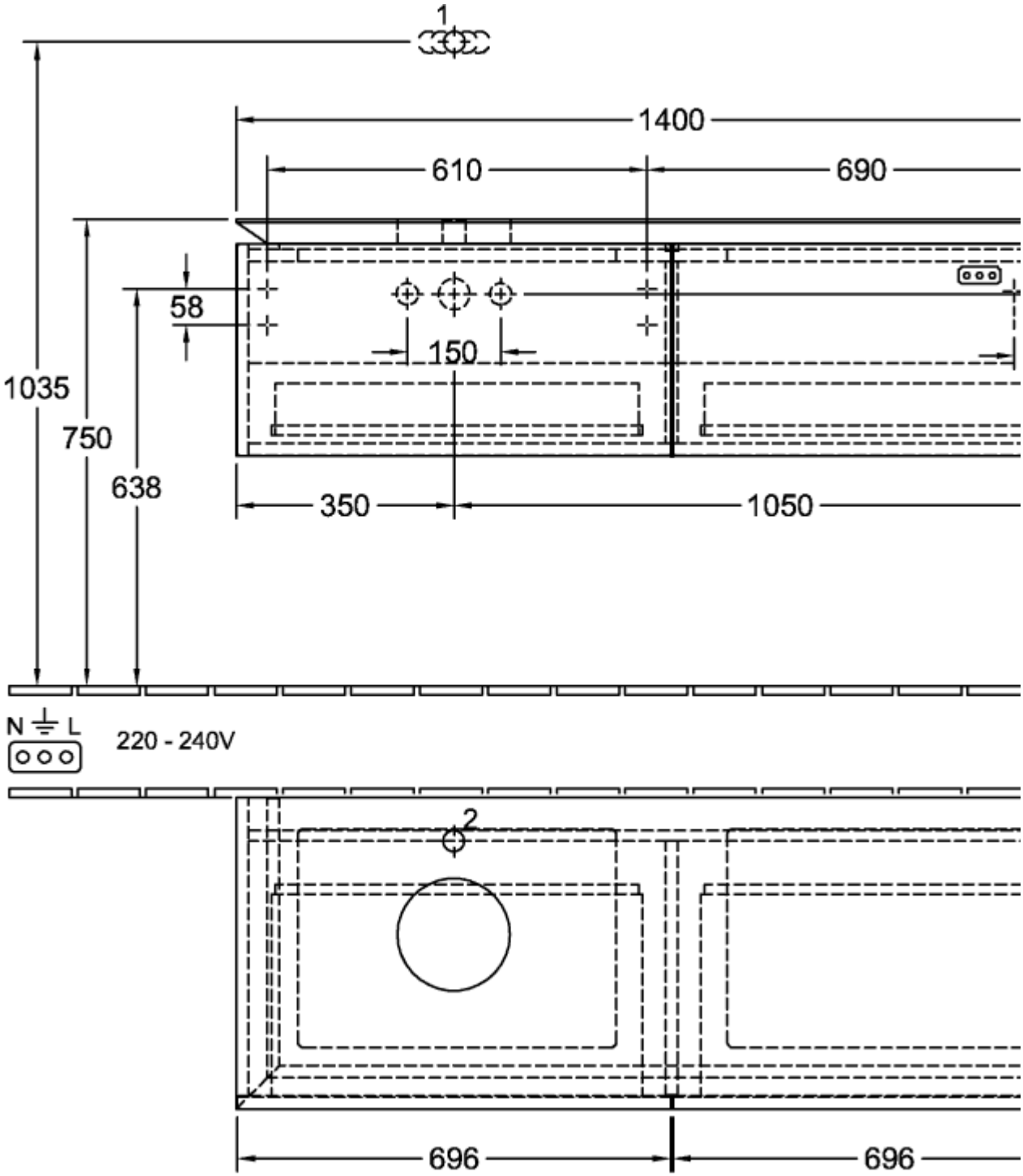

B61300E8

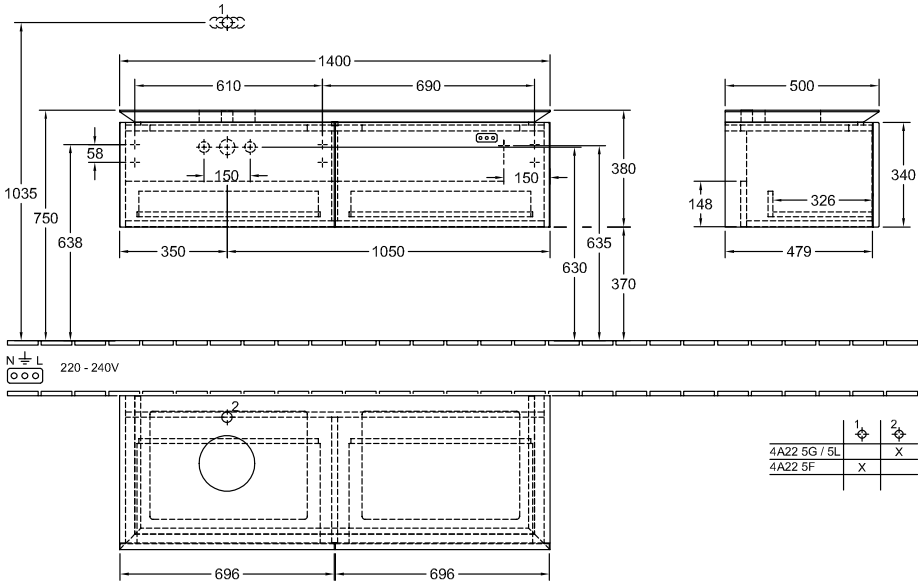

	1	2
4A22 5G / 5L		X
4A22 5F	X	