VENTICELLO WASCHBECKENUNTERSCHRANK ECKIG

PRODUKTINFORMATION

Artikeltitel	Villeroy & Boch Venticello Waschbeckenunterschrank, 1 Auszug, 957 x 436 x 502 mm, Black Matt Lacquer / Black Matt Lacquer
Artikelnummer	A94605PD
Montage / Montagetyp	Wandmontage
Öffnungsart	1 Auszug
Ausstattung	1 x hohe Glasabtrennung , 2 x niedrige Glasabtrennung 1 x Accessory Box L 1 x Auszug
Lieferumfang	1 x Waschbeckenunterschrank , 1 x Befestigungssatz
Waschbecken-Position	Waschbecken mittig
Möbel mit Hahnlochbohrung	Hahnlochbohrung werkseitig vorgebohrt
Tiefe in mm	502
Breite in mm	957
Höhe in mm	436
Tiefe mit Griff mm	502
Tiefe ohne Griff mm	477
Kollektion	Venticello
Geeignet für	definierte Aufsatzwaschbecken
Funktion	mit SoftClosing
Material Front	Mitteldichte Faserplatte (MDF)
Oberfläche Front	Lack
Material Korpus	Mitteldichte Faserplatte (MDF)
Oberfläche Korpus	Lack
Material Abdeckplatte	Mitteldichte Faserplatte (MDF)
Anderes Material	Griff: Aluminium
Andere Oberflächen	Griff: Kupfer, glänzend
Form	Eckig
Farbbezeichnung	Black Matt Lacquer
Farbbezeichnung der Abdeckplatte	Black Matt Lacquer
Andere Farbbezeichnungen	Griff: Copper
Mit Beleuchtung	Nein
Smarthome fähig	Nein

TECHNISCHE ZEICHNUNGEN

A94605PD

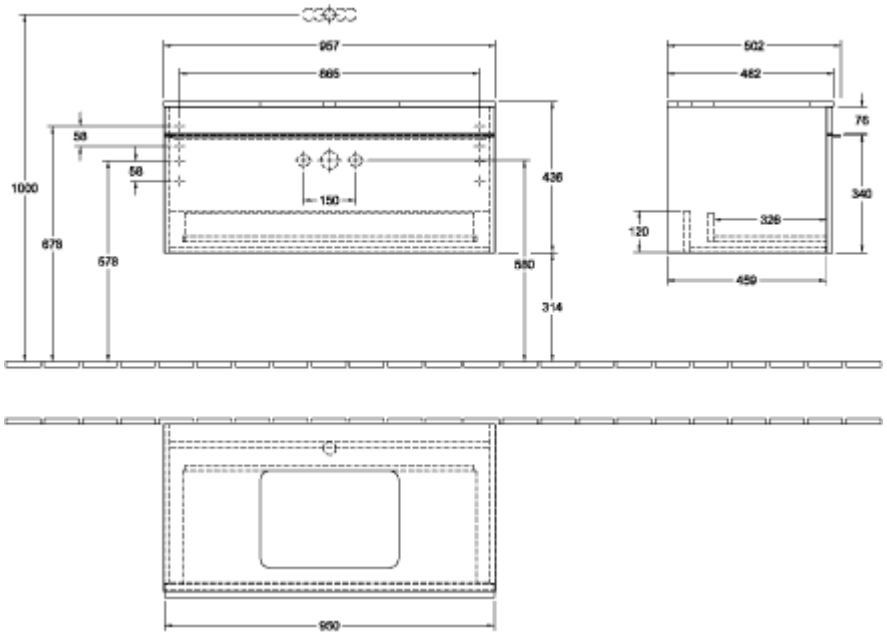
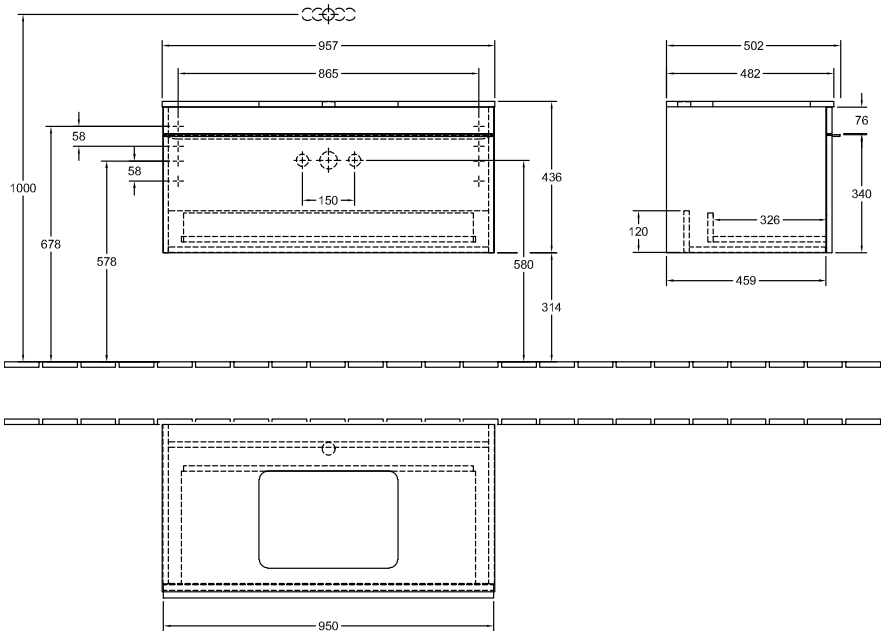
A94605PD