VENTICELLO WASCHBECKENUNTERSCHRANK ECKIG

PRODUKTINFORMATION

Artikeltitel	Villeroy & Boch Venticello Waschbeckenunterschrank, 2 Auszüge, 753 x 590 x 502 mm, Black Matt Lacquer / Black Matt Lacquer
Artikelnummer	A92502PD
Montage / Montagetyp	Wandmontage
Öffnungsart	2 Auszüge
Ausstattung	1 x hohe Glasabtrennung , 2 x niedrige Glasabtrennung 1 x Accessory Box L 2 x Auszug
Lieferumfang	1 x Waschbeckenunterschrank , 1 x Befestigungssatz
Waschbecken-Position	Waschbecken mittig
Tiefe in mm	502
Breite in mm	753
Höhe in mm	590
Tiefe mit Griff mm	502
Tiefe ohne Griff mm	477
Kollektion	Venticello
Geeignet für	definierte Schrankwaschtische
Funktion	mit SoftClosing
Material Front	Mitteldichte Faserplatte (MDF)
Oberfläche Front	Lack
Material Korpus	Mitteldichte Faserplatte (MDF)
Oberfläche Korpus	Lack
Material Abdeckplatte	Mitteldichte Faserplatte (MDF)
Anderes Material	Griff: Aluminium
Andere Oberflächen	Griff: Lack, matt
Form	Eckig
Farbbezeichnung	Black Matt Lacquer
Farbbezeichnung der Abdeckplatte	Black Matt Lacquer
Andere Farbbezeichnungen	Griff: White
Mit Beleuchtung	Nein
Smarthome fähig	Nein

TECHNISCHE ZEICHNUNGEN

A92502PD

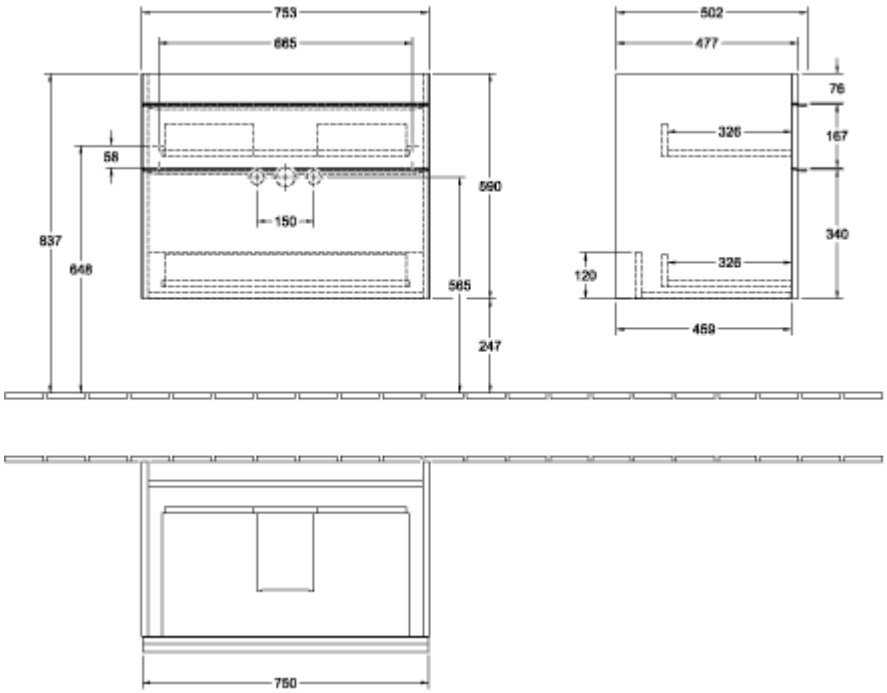
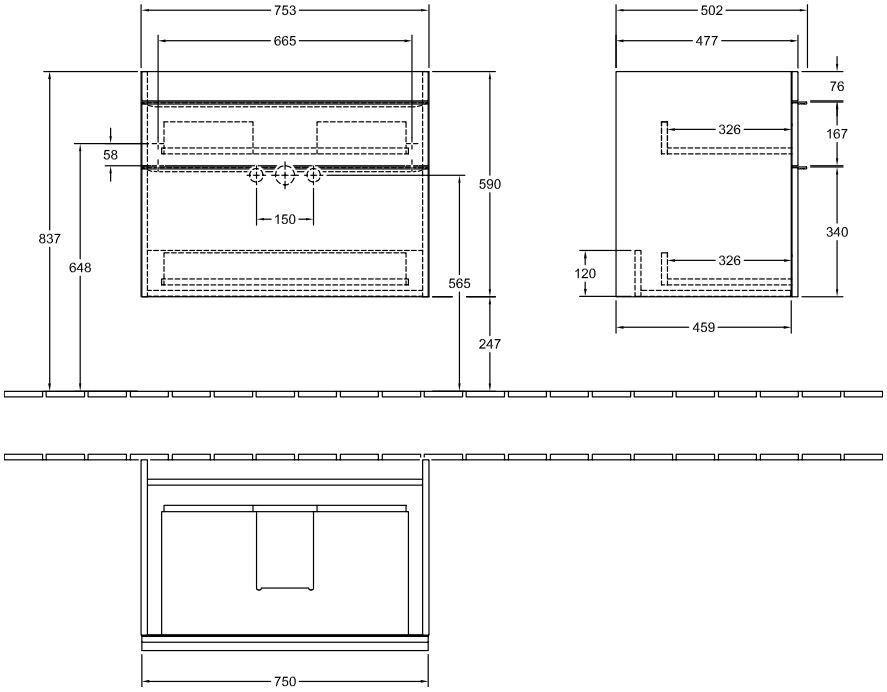
A92502PD