MORE TO SEE SPIEGEL RECHTECK

PRODUKTINFORMATION

Artikeltitel	Villeroy & Boch More To See Spiegel, 1200 x 750 x 20 mm
Artikelnummer	A3101200
Montage / Montagetyp	Wandmontage
Lieferumfang	1 x Spiegel , 1 x Befestigungssatz
Tiefe in mm	20
Breite in mm	1200
Höhe in mm	750
Kollektion	More To See
Material	Glas
Form	Rechteck
Mit Beleuchtung	Nein
Smarthome fähig	Nein

TECHNISCHE ZEICHNUNGEN

A3101200

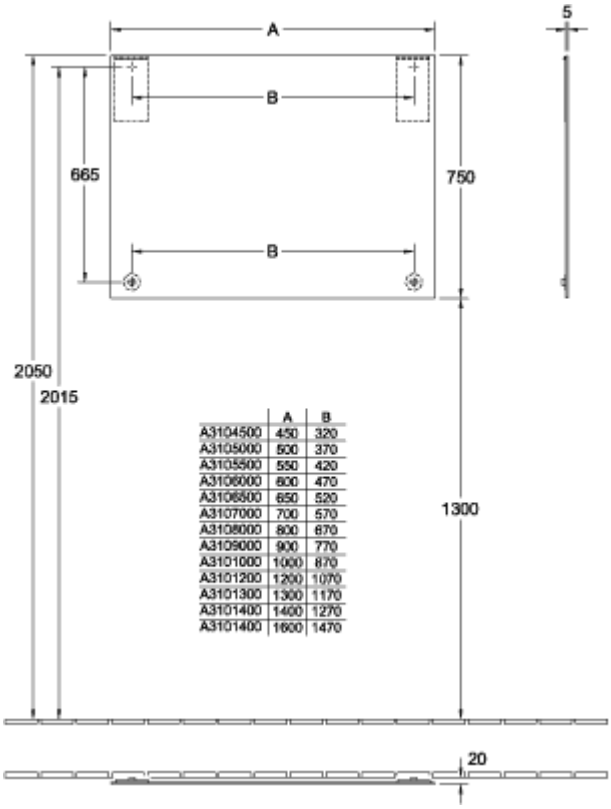

	A	B
A3104500	450	320
A3105000	500	370
A3105500	550	420
A3106000	600	470
A3106500	650	520
A3107000	700	570
A3108000	800	670
A3109000	900	770
A3101000	1000	870
A3101200	1200	1070
A3101300	1300	1170
A3101400	1400	1270
A3101400	1600	1470

A3101200

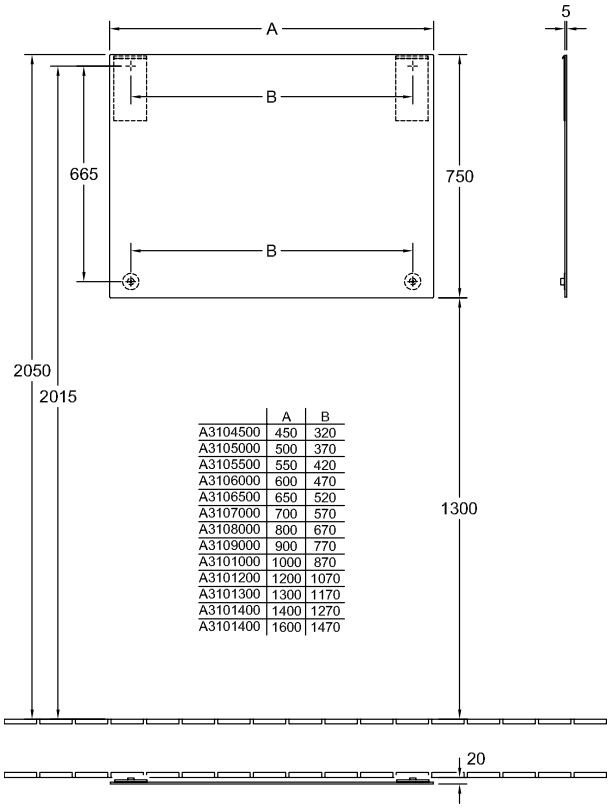

	A	B
A3104500	450	320
A3105000	500	370
A3105500	550	420
A3106000	600	470
A3106500	650	520
A3107000	700	570
A3108000	800	670
A3109000	900	770
A3101000	1000	870
A3101200	1200	1070
A3101300	1300	1170
A3101400	1400	1270
A3101400	1600	1470