HOMMAGE BIDET OVAL

PRODUKTINFORMATION

Artikeltitel	Villeroy & Boch Hommage Bidet, bodenstehend, 370 x 575 mm, Weiß Alpin CeramicPlus
Artikelnummer	744200R1
Montage / Montagetyp	Bodenstehend
Montage-Hinweise	Empfehlung: Montage mit Wandabstand: 10 mm
Lieferumfang	1 x Bidet , 1 x Montagesatz 1 x Befestigungssatz
Tiefe in mm	575
Breite in mm	370
Höhe in mm	410
Kollektion	Hommage
Geeignet für	3-Loch Armatur, mittleres Hahnloch durchgestochen
Wandhängend - Bodenstehend	bodenstehend
Material	Sanitärkeramik
Oberfläche	glänzend
Farbbezeichnung der Farbe	Weiß Alpin CeramicPlus
Form	Oval
Farbbezeichnung	Weiß Alpin
Antibakterielle Oberfläche (mit AntiBac)	Nein
Leichte Oberflächenreinigung (mit CeramicPlus)	Ja

TECHNISCHE ZEICHNUNGEN

744200R1

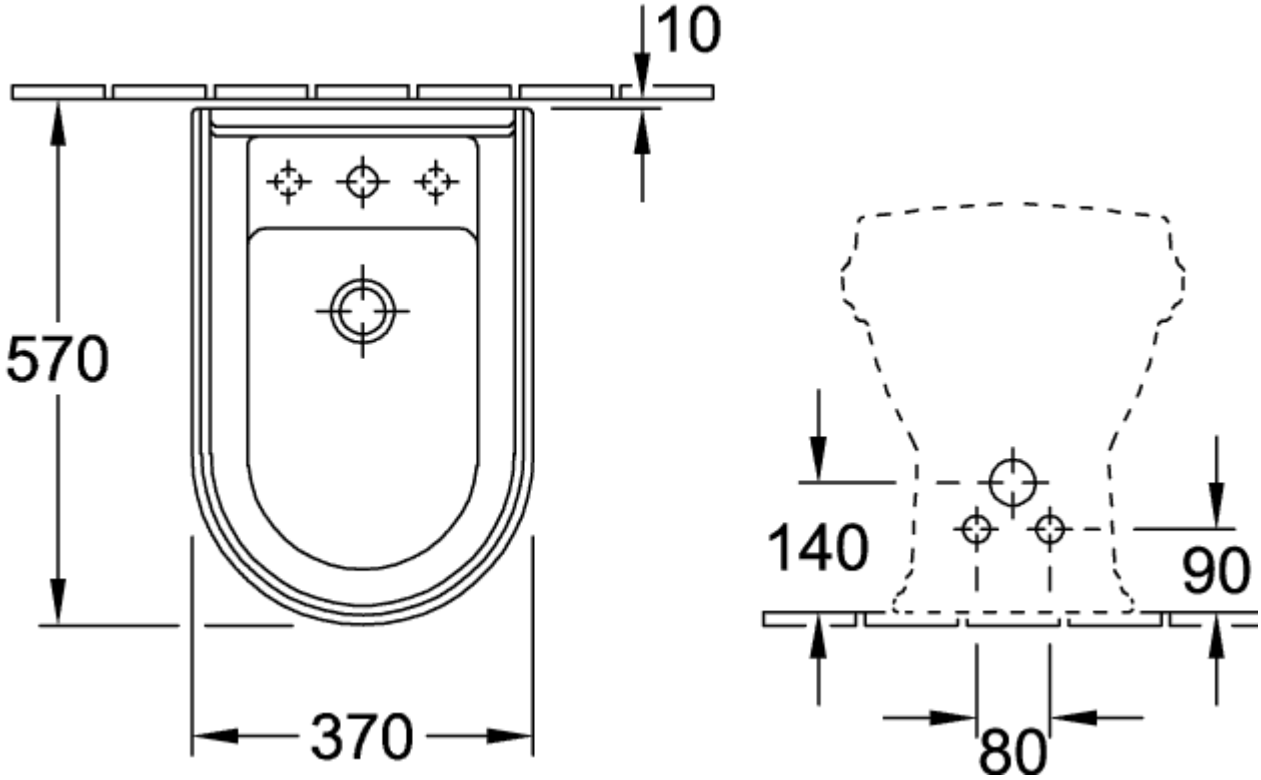
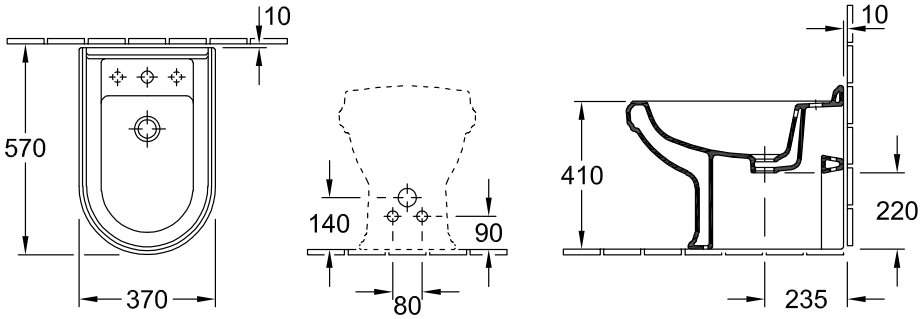
744200R1