# O.NOVO ECK-HANDWASCHBECKEN VIERTELKREIS

## PRODUKTINFORMATION

| | |
|---|---|
| Artikeltitel | Villeroy & Boch O.novo Eck-Handwaschbecken, 400 x 320 x 145 mm, Weiß Alpin, mit Überlauf, ungeschliffen |
| Artikelnummer | 73103201 |
| Montage / Montagetyp | Eckmontage |
| Lieferumfang | 1 x Eck-Handwaschbecken |
| Tiefe in mm | 320 |
| Breite in mm | 400 |
| Höhe in mm | 145 |
| Innentiefe in mm | 85 |
| Kollektion | O.novo |
| Geeignet für | 1-Loch Armatur |
| Material | Sanitärkeramik |
| Oberfläche | glänzend |
| Farbbezeichnung der Farbe | Weiß Alpin |
| Mit Überlauf | Ja |
| Form | Viertelkreis |
| Farbbezeichnung | Weiß Alpin |
| Antibakterielle Oberfläche (mit AntiBac) | Nein |
| Leichte Oberflächenreinigung (mit CeramicPlus) | Nein |
| Anzahl Hahnloch durchgestochen | 1 |
| Unterseite des Waschbeckens | ungeschliffen |
| Anzahl der Becken | 1 |

## TECHNISCHE ZEICHNUNGEN

**73103201**

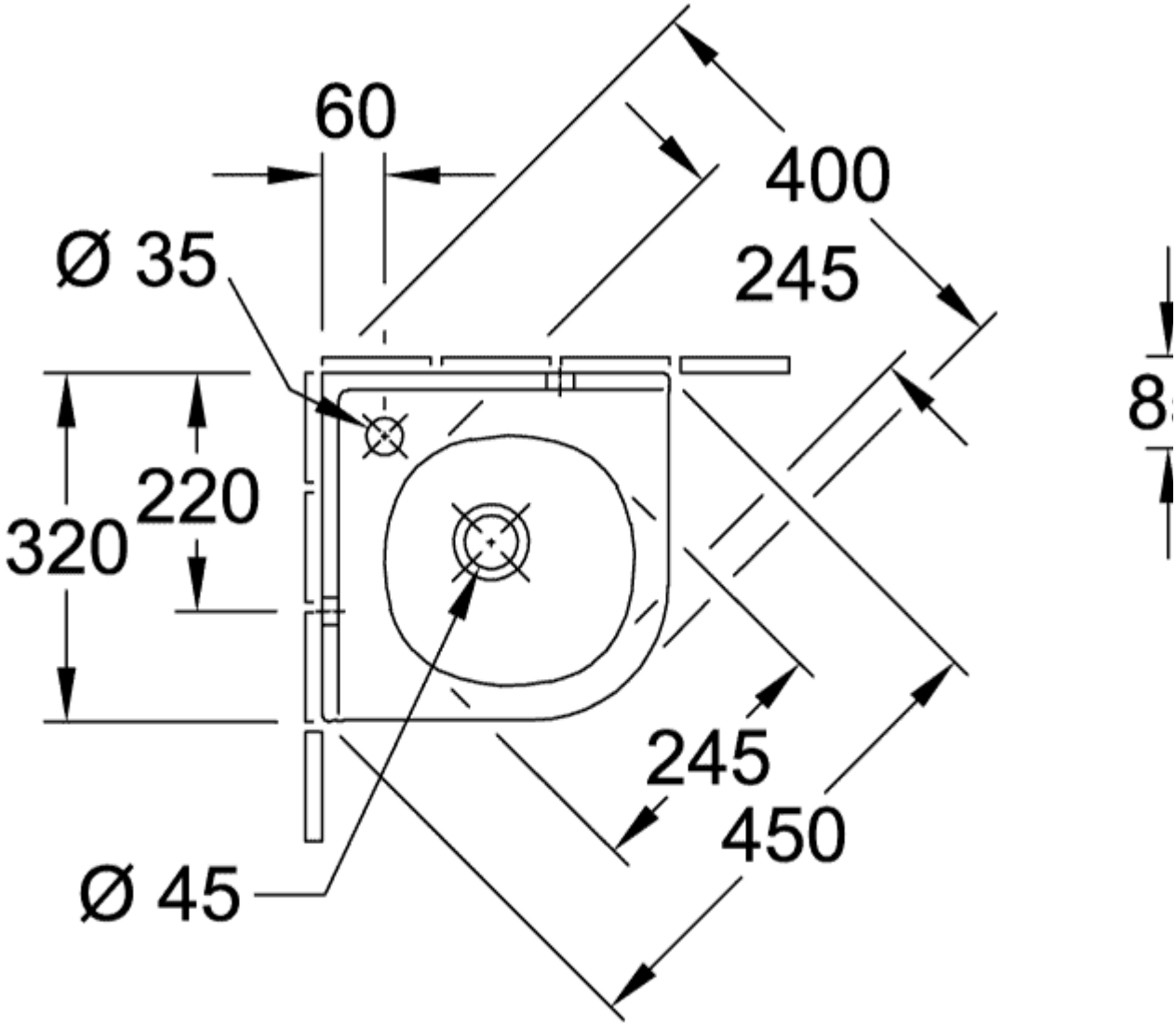
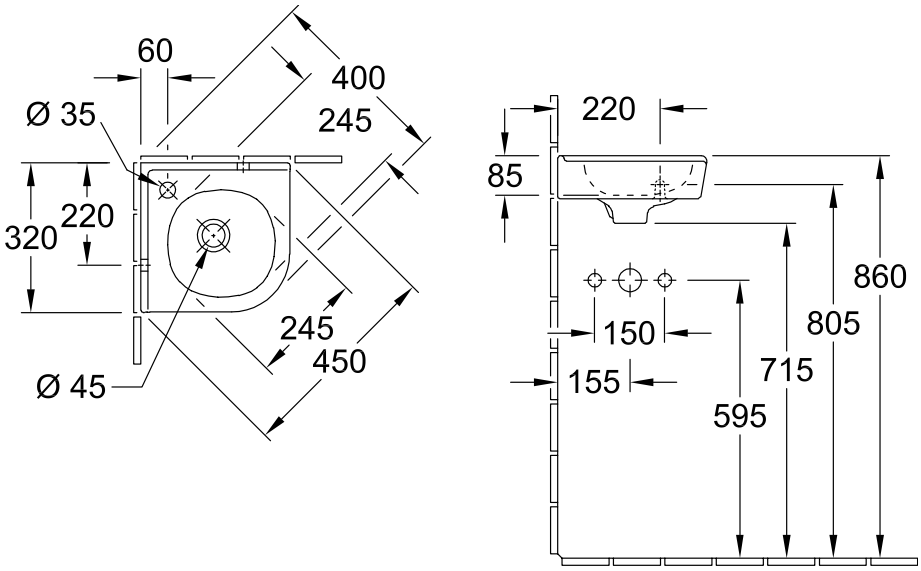
**73103201**