O.NOVO COMBI-PACK OVAL

PRODUKTINFORMATION

Artikeltitel	Villeroy & Boch O.novo Combi-Pack, wandhängend, Weiß Alpin
Artikelnummer	5688H101
Montage / Montagetyp	Wandmontage
Lieferumfang	1 x Tiefspül-WC , 1 x WC-Sitz
Tiefe in mm	490
Breite in mm	360
Höhe in mm	330
Kollektion	O.novo
Geeignet für	Unterputz-Spülkasten
Innovative Spültechnologie (mit TwistFlush)	Nein
Spülvolumen l	3 / 4,5 l
Wandhängend - Bodenstehend	wandhängend
Funktion	• mit Absenkautomatik (SoftClosing) • mit abnehmbaren Sitz (QuickRelease)
Material	Sanitärkeramik
Farbbezeichnung der Farbe	Weiß Alpin
Anderes Material	WC-Sitz: Duroplast
Andere Oberflächen	WC-Sitz: glänzend
Form	Oval
Farbbezeichnung	Weiß Alpin
Andere Farbbezeichnungen	WC-Sitz: Weiß Alpin
Antibakterielle Oberfläche (mit AntiBac)	Nein
Leichte Oberflächenreinigung (mit CeramicPlus)	Nein
Spülrandlos (mit DirectFlush)	Nein
Spülungstyp	Tiefspüler
Integrierte Frischelösung (mit ViFresh)	Nein
Abgang / Ablauf	Abgang waagerecht

TECHNISCHE ZEICHNUNGEN

5688H101

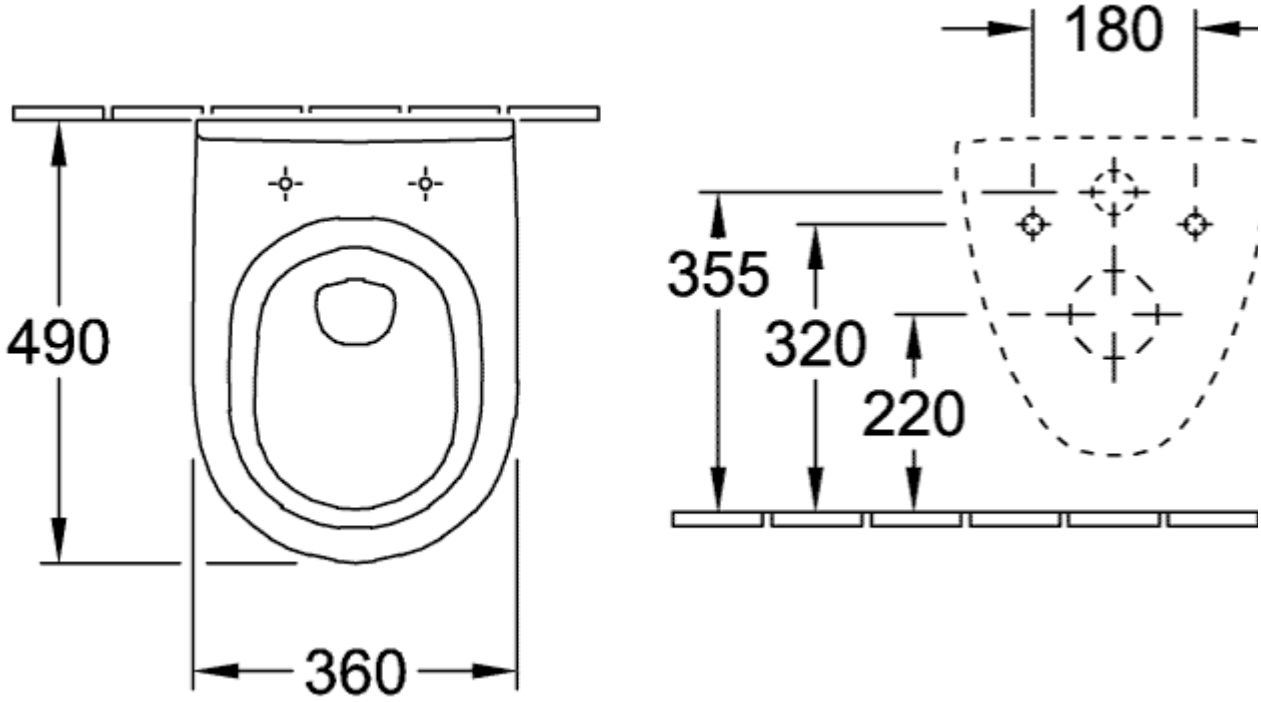
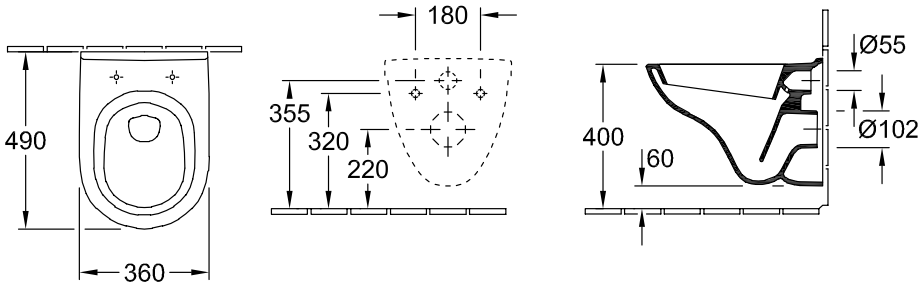
5688H101