ARCHITECTURA TIEFSPÜL-WC SPÜLRANDLOS OVAL

PRODUKTINFORMATION

Artikeltitel	Villeroy & Boch Architectura Tiefspül-WC spülrandlos, wandhängend, Weiß Alpin
Artikelnummer	5684R001
Montage / Montagetyp	Wandmontage
Montage-Hinweise	nicht für den Einbau mit Druckspülern geeignet
Lieferumfang	1 x Tiefspül-WC spülrandlos
Tiefe in mm	530
Breite in mm	370
Höhe in mm	325
Kollektion	Architectura
Geeignet für	Unterputz-Spülkasten
Innovative Spültechnologie (mit TwistFlush)	Nein
Spülvolumen l	3 / 4,5 l
Wandhängend - Bodenstehend	wandhängend
Material	Sanitärkeramik
Oberfläche	glänzend
Farbbezeichnung der Farbe	Weiß Alpin
Design-Awards	Universal Design Consumer Favorite 2014
Form	Oval
Farbbezeichnung	Weiß Alpin
Antibakterielle Oberfläche (mit AntiBac)	Nein
Leichte Oberflächenreinigung (mit CeramicPlus)	Nein
Spülrandlos (mit DirectFlush)	Ja
Spülungstyp	Tiefspüler
Integrierte Frischelösung (mit ViFresh)	Nein
Abgang / Ablauf	Abgang waagerecht

TECHNISCHE ZEICHNUNGEN

5684R001

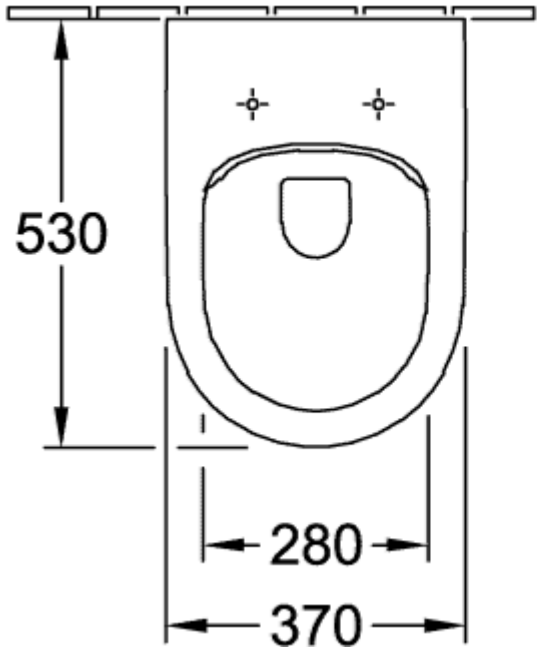

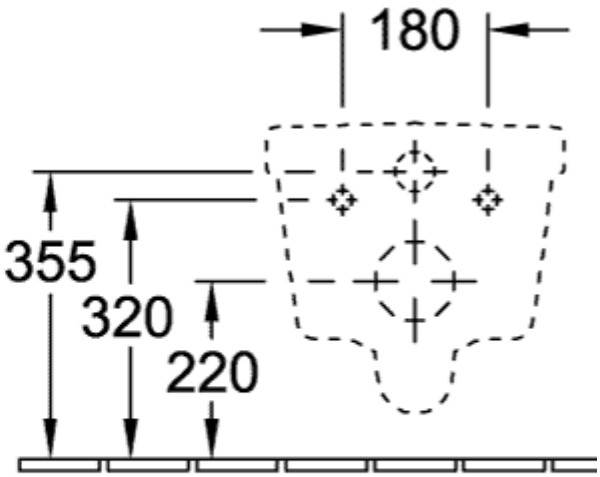
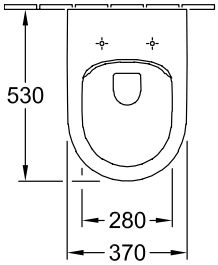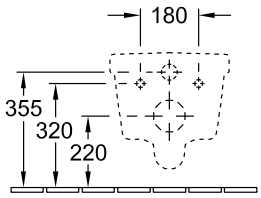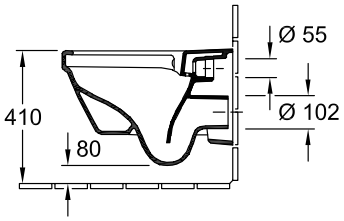
5684R001