O.NOVO TIEFSPÜL-WC SPÜLRANDLOS FÜR KOMBINATION OVAL

PRODUKTINFORMATION

Artikeltitel	Villeroy & Boch O.novo Tiefspül-WC spülrandlos für Kombination, bodenstehend, Weiß Alpin
Artikelnummer	5661R001
Montage / Montagetyp	Bodenstehend
Lieferumfang	1 x Tiefspül-WC spülrandlos , 1 x Befestigungssatz
Tiefe in mm	646
Breite in mm	360
Höhe in mm	430
Kollektion	O.novo
Geeignet für	Aufsatz-Spülkasten
Innovative Spültechnologie (mit TwistFlush)	Nein
Spülvolumen l	3 / 4,5 l
Wandhängend - Bodenstehend	bodenstehend
Material	Sanitärkeramik
Oberfläche	glänzend
Farbbezeichnung der Farbe	Weiß Alpin
Form	Oval
Farbbezeichnung	Weiß Alpin
Antibakterielle Oberfläche (mit AntiBac)	Nein
Leichte Oberflächenreinigung (mit CeramicPlus)	Nein
Spülrandlos (mit DirectFlush)	Ja
Spülungstyp	Tiefspüler
Integrierte Frischelösung (mit ViFresh)	Nein
Abgang / Ablauf	Abgang waagerecht

TECHNISCHE ZEICHNUNGEN

5661R001

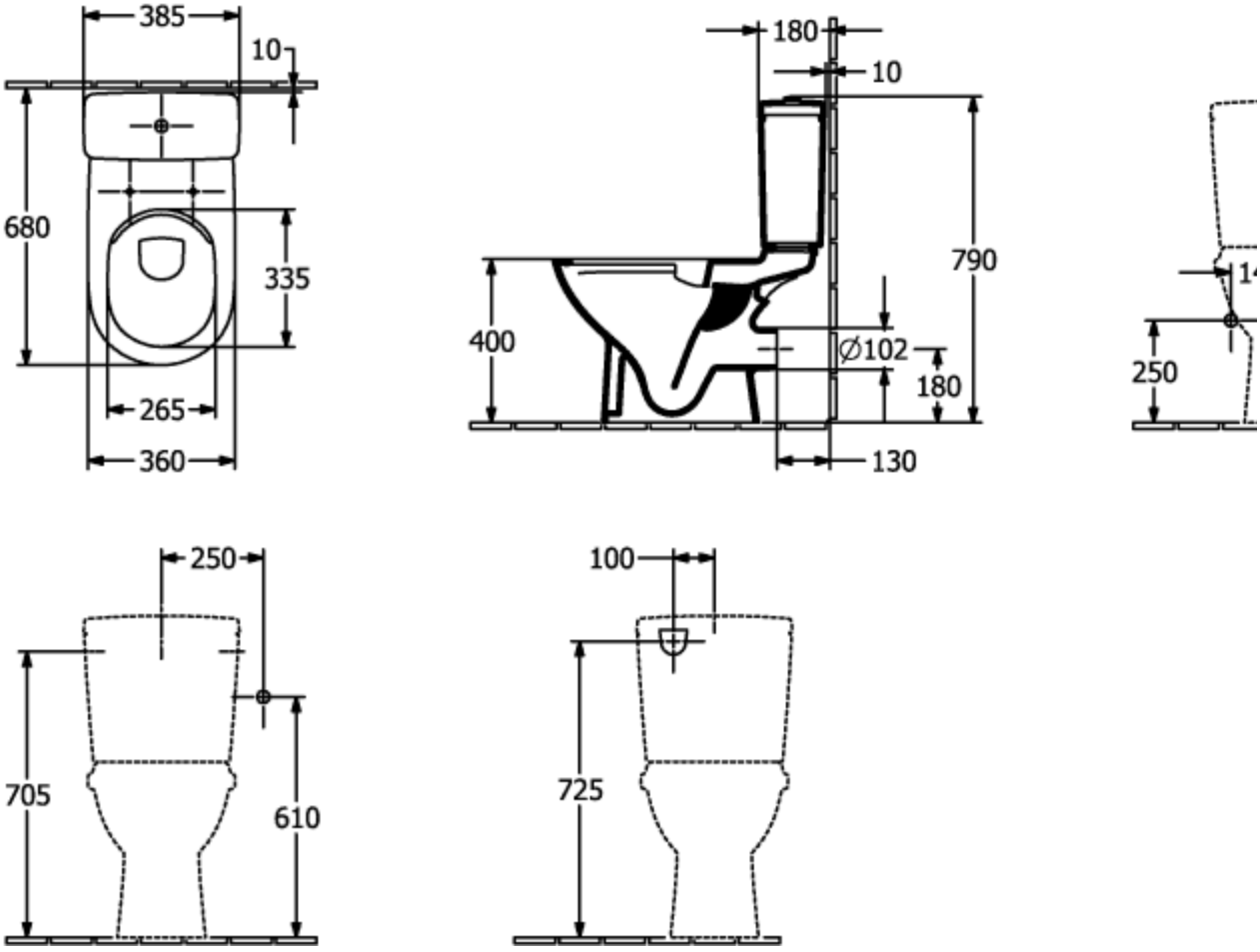

5661R001

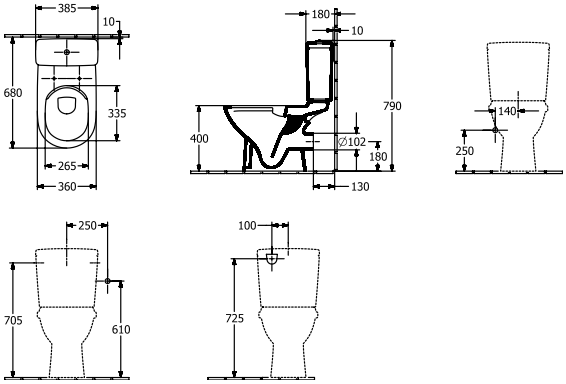

5661R001

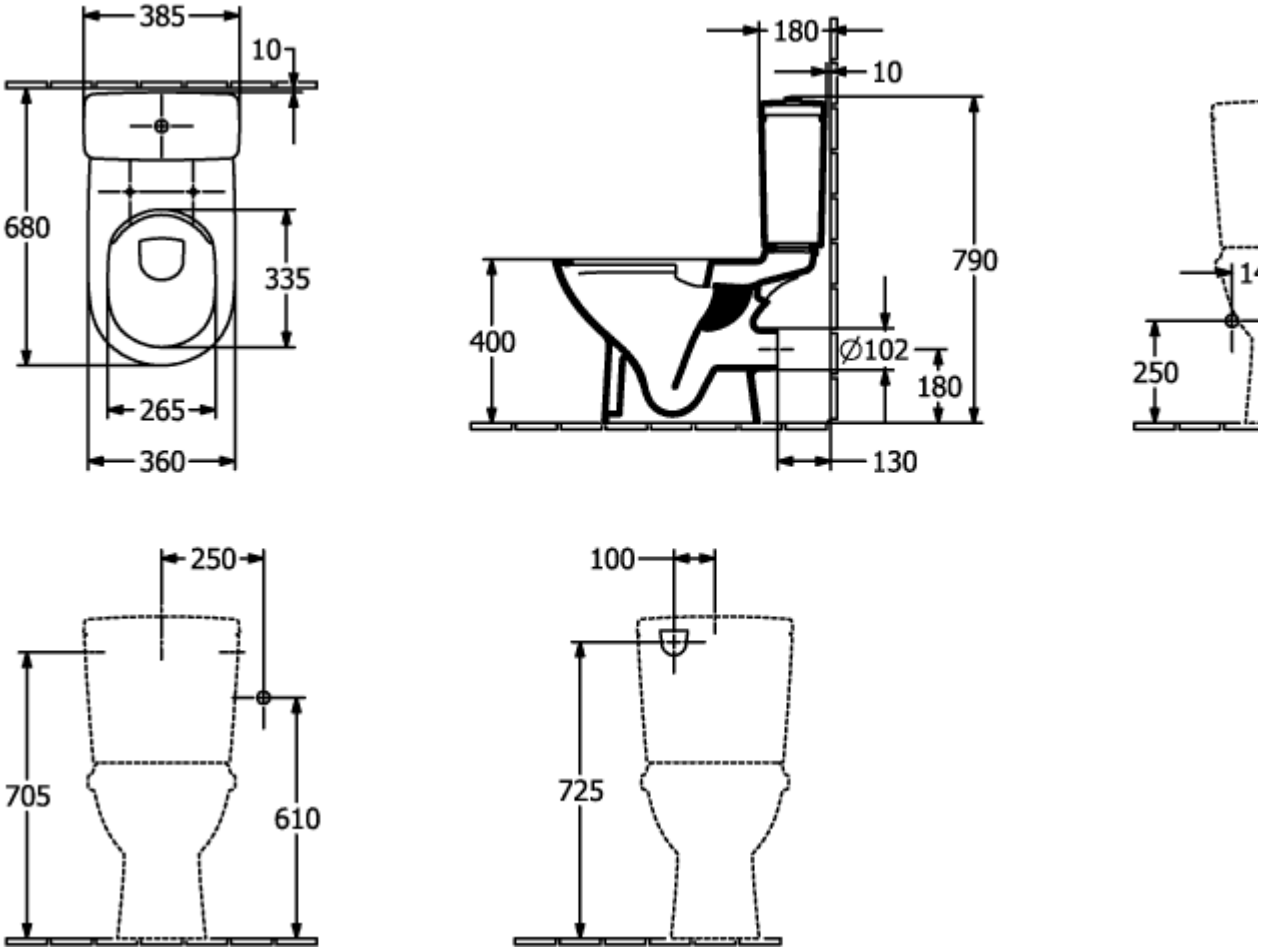
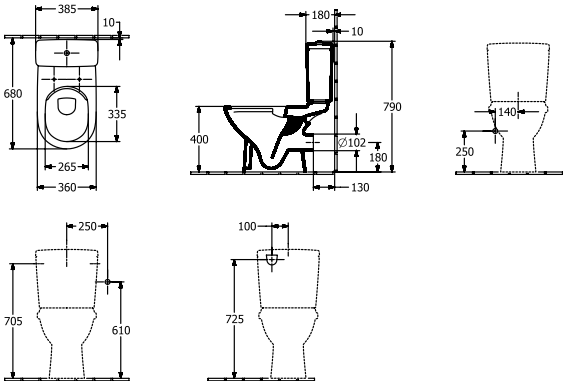
5661R001