VENTICELLO ABSAUG-URINAL RECHTECK

PRODUKTINFORMATION

Artikeltitel	Villeroy & Boch Venticello Absaug-Urinal, ohne Deckel, Zulauf verdeckt, 285 x 320 mm, Stone White CeramicPlus
Artikelnummer	5504R0RW
Montage / Montagetyp	Wandmontage
Lieferumfang	1 x Absaug-Urinal , 1 x Befestigungssatz
Tiefe in mm	320
Breite in mm	285
Höhe in mm	545
Kollektion	Venticello
Geeignet für	Montage ohne Deckel
Spülvolumen l	1,0 / l
Material	Sanitärkeramik
Oberfläche	matt
Farbbezeichnung der Farbe	Stone White CeramicPlus
Form	Rechteck
Farbbezeichnung	Stone White
Leichte Oberflächenreinigung (mit CeramicPlus)	Ja
Spülrandlos (mit DirectFlush)	Ja
Spülungstyp	Absaug-Urinal
Abgang / Ablauf	Ablauf je nach Typ des Absaugformstücks verdeckt

TECHNISCHE ZEICHNUNGEN

5504R0RW

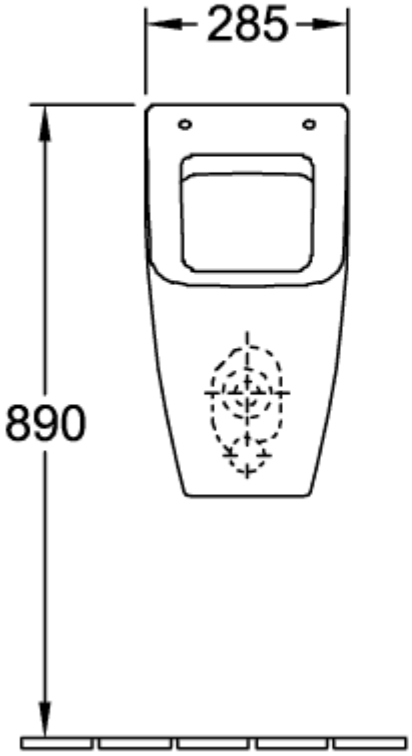
285
890

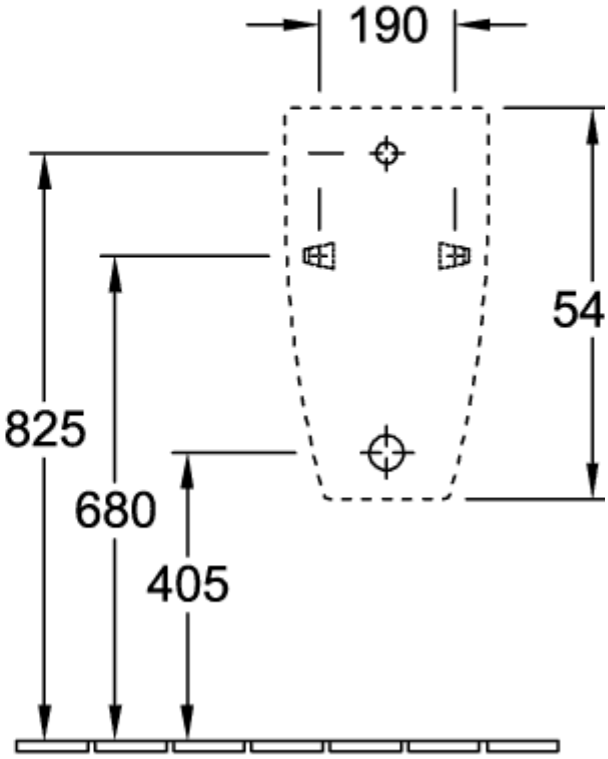
190
54
825
680
405

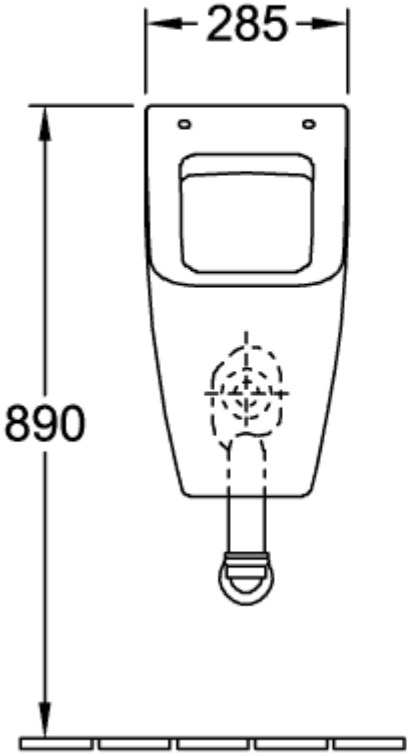
285
890

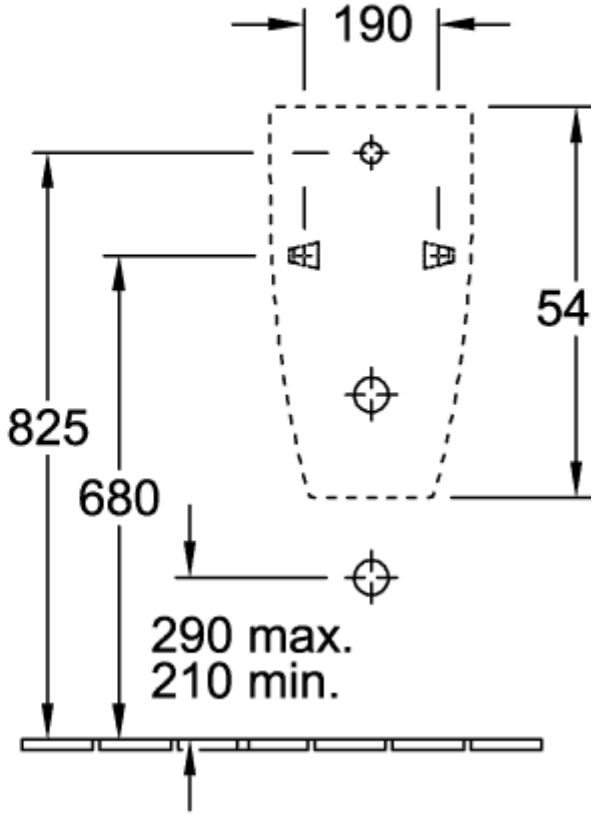
190
54
825
680
290 max.
210 min.

5504R0RW

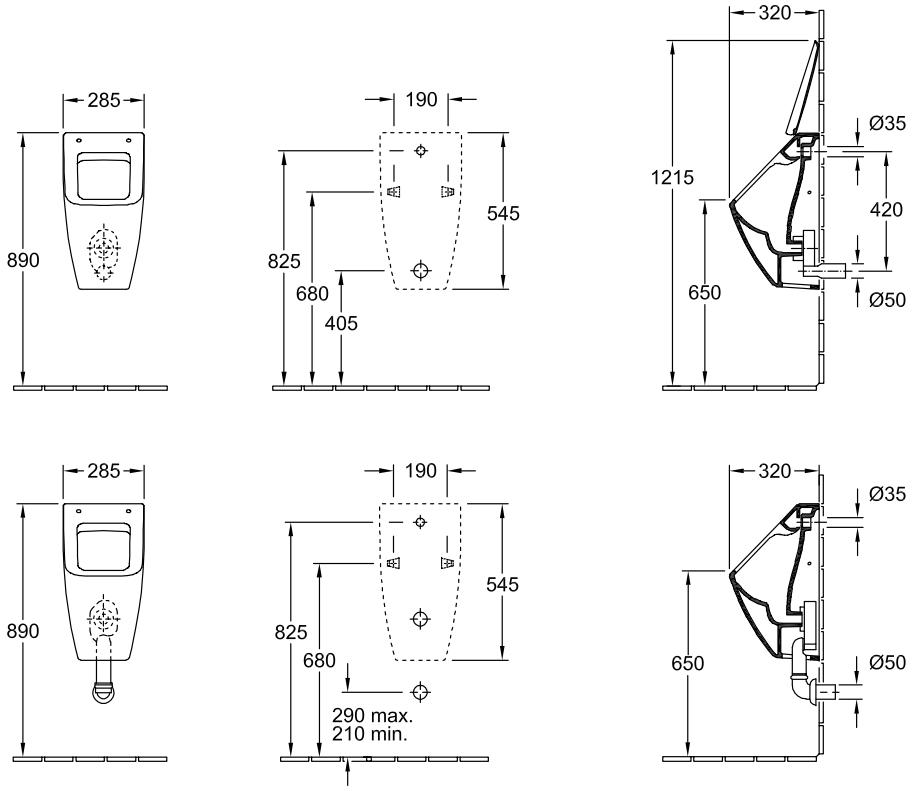
285
890
190
545
825
680
405
320
1215
650
Ø35
420
Ø50
285
890
190
545
825
680
290 max.
210 min.
320
650
Ø35
Ø50