O.NOVO BIDET OVAL

PRODUKTINFORMATION

Artikeltitel	Villeroy & Boch O.novo Bidet, wandhängend, 360 x 560 mm, Weiß Alpin
Artikelnummer	54600001
Montage / Montagetyp	Wandmontage
Lieferumfang	1 x Bidet
Tiefe in mm	560
Breite in mm	360
Höhe in mm	320
Kollektion	O.novo
Geeignet für	1-Loch Armatur
Wandhängend - Bodenstehend	wandhängend
Material	Sanitärkeramik
Oberfläche	glänzend
Farbbezeichnung der Farbe	Weiß Alpin
Form	Oval
Farbbezeichnung	Weiß Alpin
Antibakterielle Oberfläche (mit AntiBac)	Nein
Leichte Oberflächenreinigung (mit CeramicPlus)	Nein

TECHNISCHE ZEICHNUNGEN

54600001

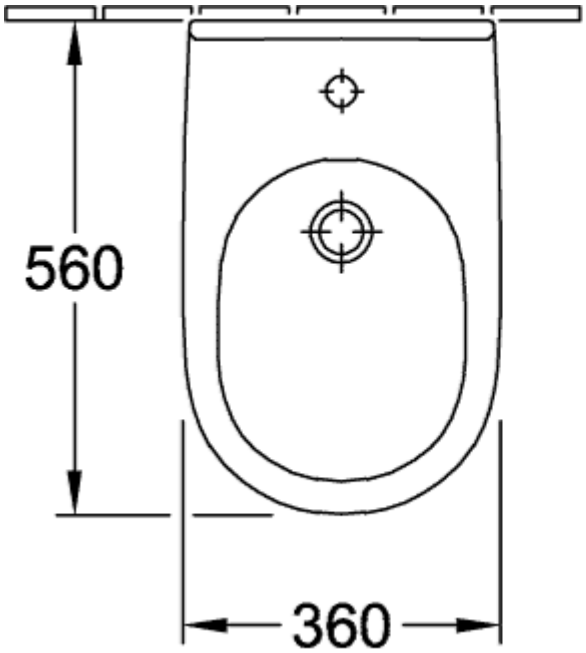

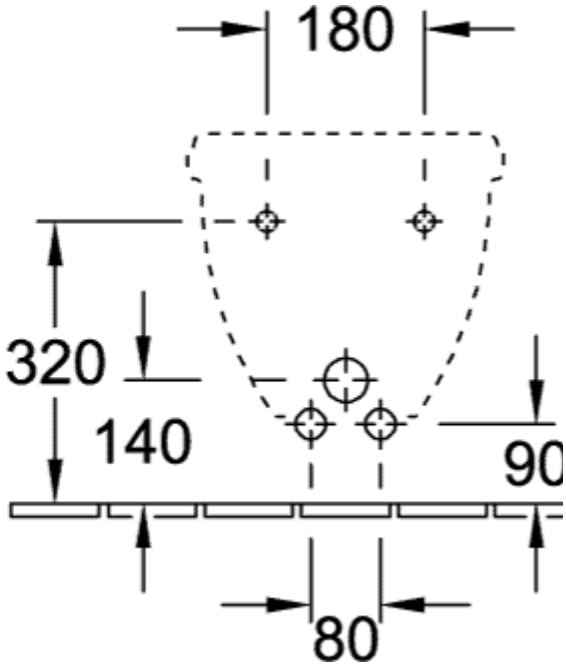
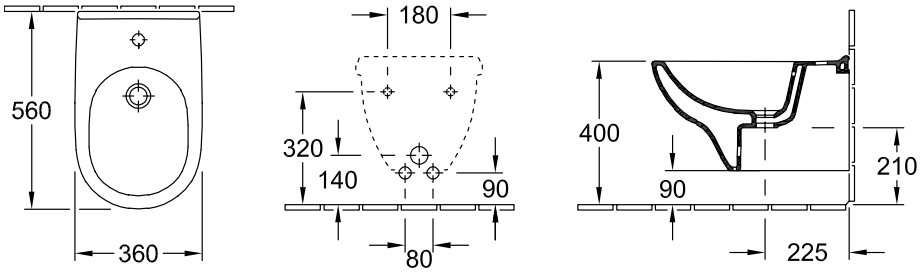
54600001