SUBWAY 2.0 BIDET COMPACT OVAL

PRODUKTINFORMATION

Artikeltitel	Villeroy & Boch Subway 2.0 Bidet Compact, wandhängend, 355 x 480 mm, Weiß Alpin
Artikelnummer	54060001
Montage / Montagetyp	Wandmontage
Lieferumfang	1 x Bidet , 1 x Befestigungssatz
Tiefe in mm	480
Breite in mm	355
Höhe in mm	280
Kollektion	Subway 2.0
Geeignet für	1-Loch Armatur
Wandhängend - Bodenstehend	wandhängend
Material	Sanitärkeramik
Oberfläche	glänzend
Farbbezeichnung der Farbe	Weiß Alpin
Form	Oval
Farbbezeichnung	Weiß Alpin
Antibakterielle Oberfläche (mit AntiBac)	Nein
Leichte Oberflächenreinigung (mit CeramicPlus)	Nein

TECHNISCHE ZEICHNUNGEN

54060001

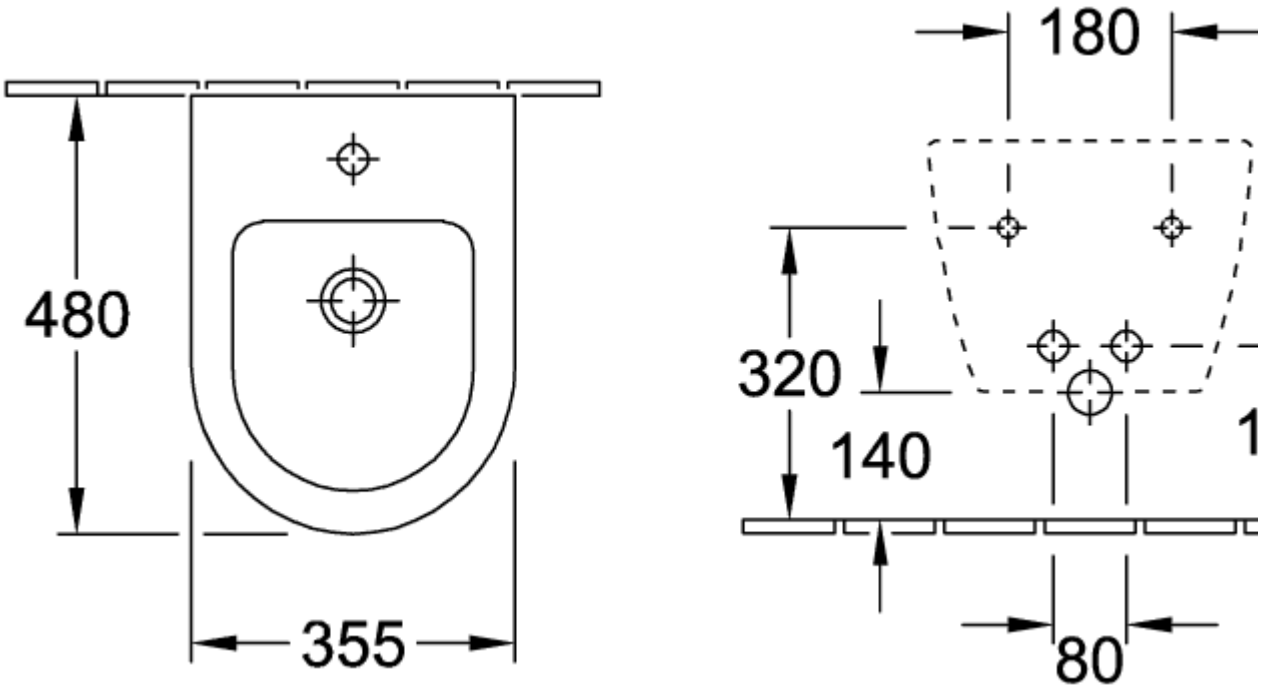
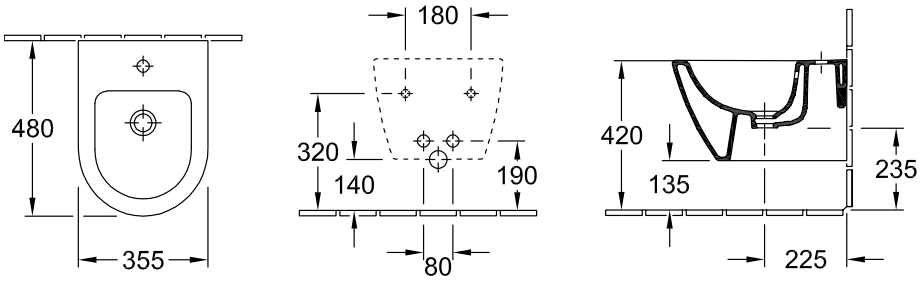
54060001