COLLARO WASCHBECKEN RECHTECK

PRODUKTINFORMATION

Artikeltitel	Villeroy & Boch Collaro Waschbecken, 550 x 440 x 160 mm, Weiß Alpin, ohne Überlauf
Artikelnummer	4A335801
Montage / Montagetyp	Wandmontage
Lieferumfang	1 x Waschbecken
Tiefe in mm	440
Breite in mm	550
Höhe in mm	160
Innentiefe in mm	85
Kollektion	Collaro
Armatur/Hahnloch Hinweise	• beim Einsatz einer Wandauslaufarmatur empfehlen wir eine Ausladung von mindestens 210 mm • Bei Modellen ohne Überlauffunktion muss ein nicht verschließbares Ventil oder ViFlow (verdeckter Überlauf) verwendet werden.
Geeignet für	Wandauslaufarmatur, passendes Villeroy & Boch-Möbel
Material	TitanCeram
Oberfläche	glänzend
Farbbezeichnung der Farbe	Weiß Alpin
Mit Überlauf	Nein
Form	Rechteck
Farbbezeichnung	Weiß Alpin
Antibakterielle Oberfläche (mit AntiBac)	Nein
Leichte Oberflächenreinigung (mit CeramicPlus)	Nein
Anzahl der Becken	1

TECHNISCHE ZEICHNUNGEN

4A335801

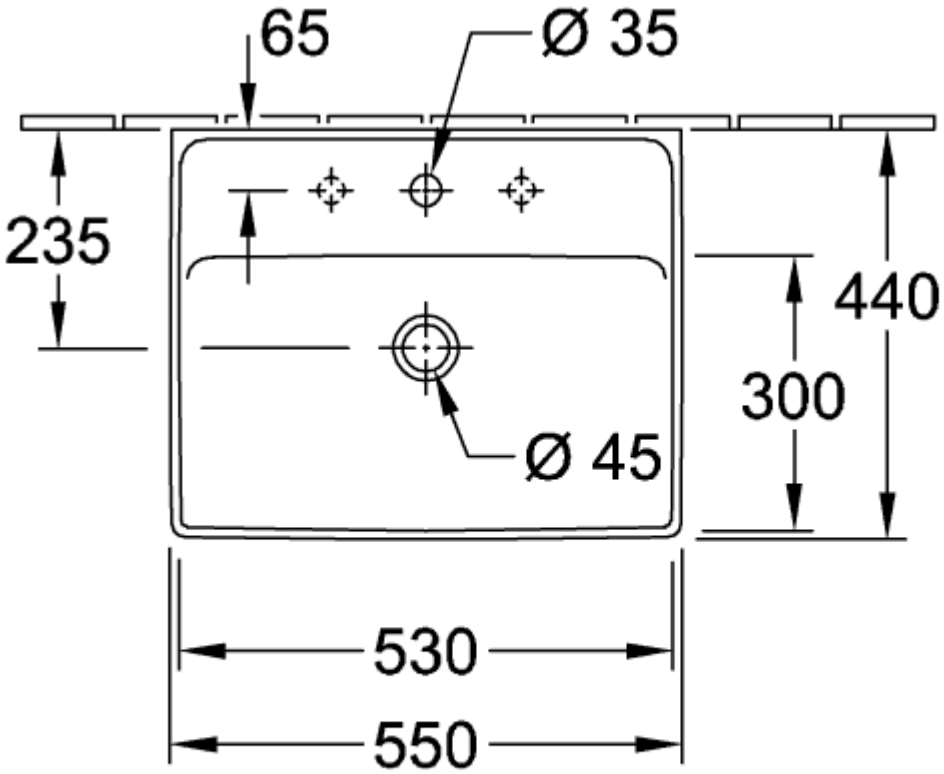
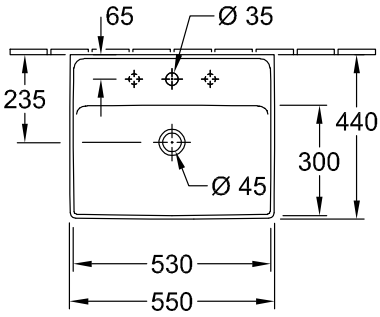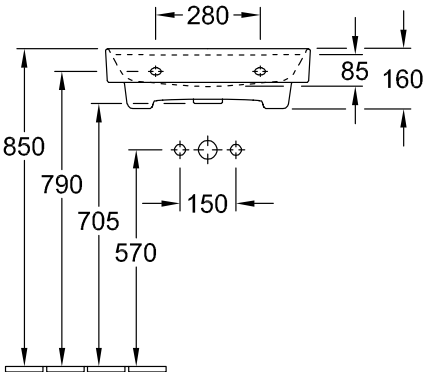
4A335801