MEMENTO 2.0 WASCHBECKEN RECHTECK

PRODUKTINFORMATION

Artikeltitel	Villeroy & Boch Memento 2.0 Waschbecken, 1200 x 470 x 150 mm, Weiß Alpin, mit Überlauf
Artikelnummer	4A22C501
Montage / Montagetyp	Wandmontage
Lieferumfang	1 x Waschbecken
Tiefe in mm	470
Breite in mm	1200
Höhe in mm	150
Innentiefe in mm	95
Kollektion	Memento 2.0
Geeignet für	3-Loch Armatur
Material	TitanCeram
Oberfläche	glänzend
Farbbezeichnung der Farbe	Weiß Alpin
Mit Überlauf	Ja
Form	Rechteck
Farbbezeichnung	Weiß Alpin
Antibakterielle Oberfläche (mit AntiBac)	Nein
Leichte Oberflächenreinigung (mit CeramicPlus)	Nein
Anzahl Hahnloch durchgestochen	1
Anzahl Hahnloch vorgestochen	2
Anzahl der Becken	1

TECHNISCHE ZEICHNUNGEN

4A22C501

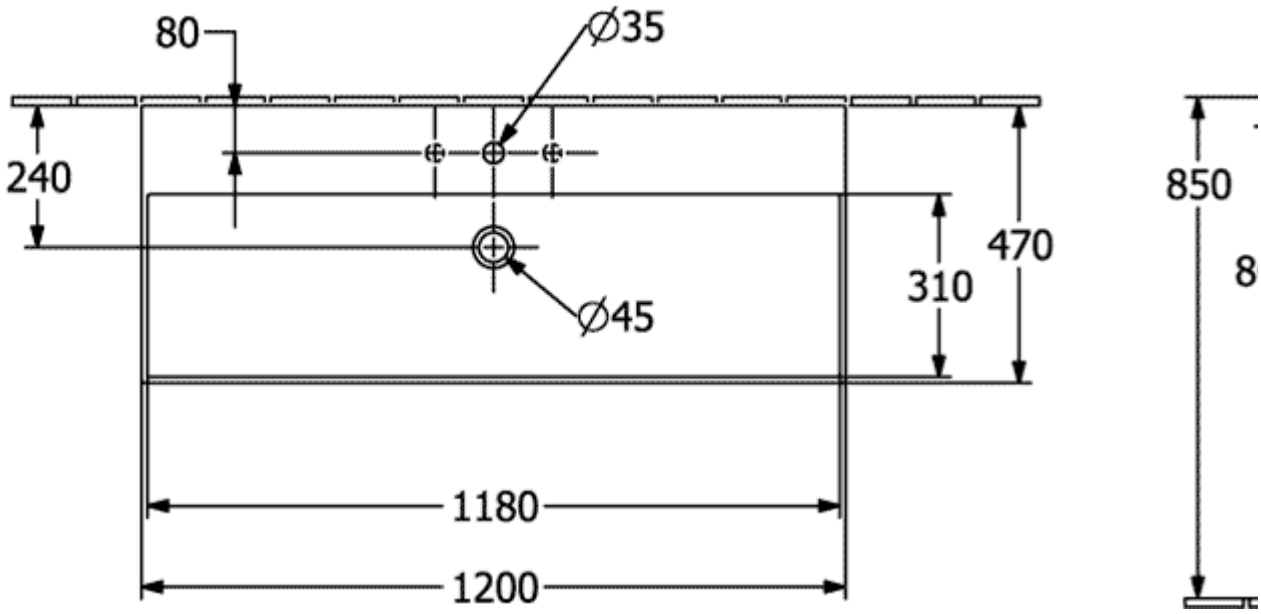
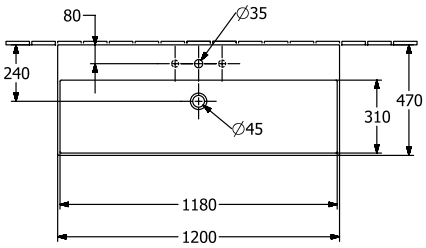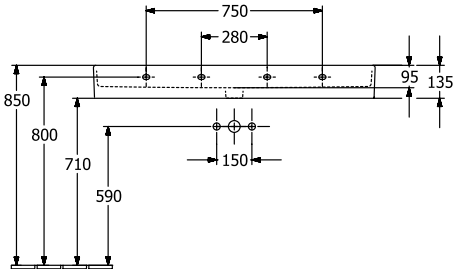
4A22C501