MEMENTO 2.0 WASCHBECKEN RECHTECK

PRODUKTINFORMATION

Artikeltitel	Villeroy & Boch Memento 2.0 Waschbecken, 600 x 420 x 135 mm, Weiß Alpin, mit Überlauf, geschliffen
Artikelnummer	4A226G01
Montage / Montagetyp	Wandmontage
Lieferumfang	1 x Waschbecken , 1 x Ausschnittschablone
Tiefe in mm	420
Breite in mm	600
Höhe in mm	135
Innentiefe in mm	90
Kollektion	Memento 2.0
Geeignet für	3-Loch Armatur, passendes Villeroy & Boch-Möbel
Material	TitanCeram
Oberfläche	glänzend
Farbbezeichnung der Farbe	Weiß Alpin
Mit Überlauf	Ja
Form	Rechteck
Farbbezeichnung	Weiß Alpin
Antibakterielle Oberfläche (mit AntiBac)	Nein
Leichte Oberflächenreinigung (mit CeramicPlus)	Nein
Anzahl Hahnloch durchgestochen	1
Anzahl Hahnloch vorgestochen	2
Unterseite des Waschbeckens	geschliffen
Anzahl der Becken	1

TECHNISCHE ZEICHNUNGEN

4A226G01

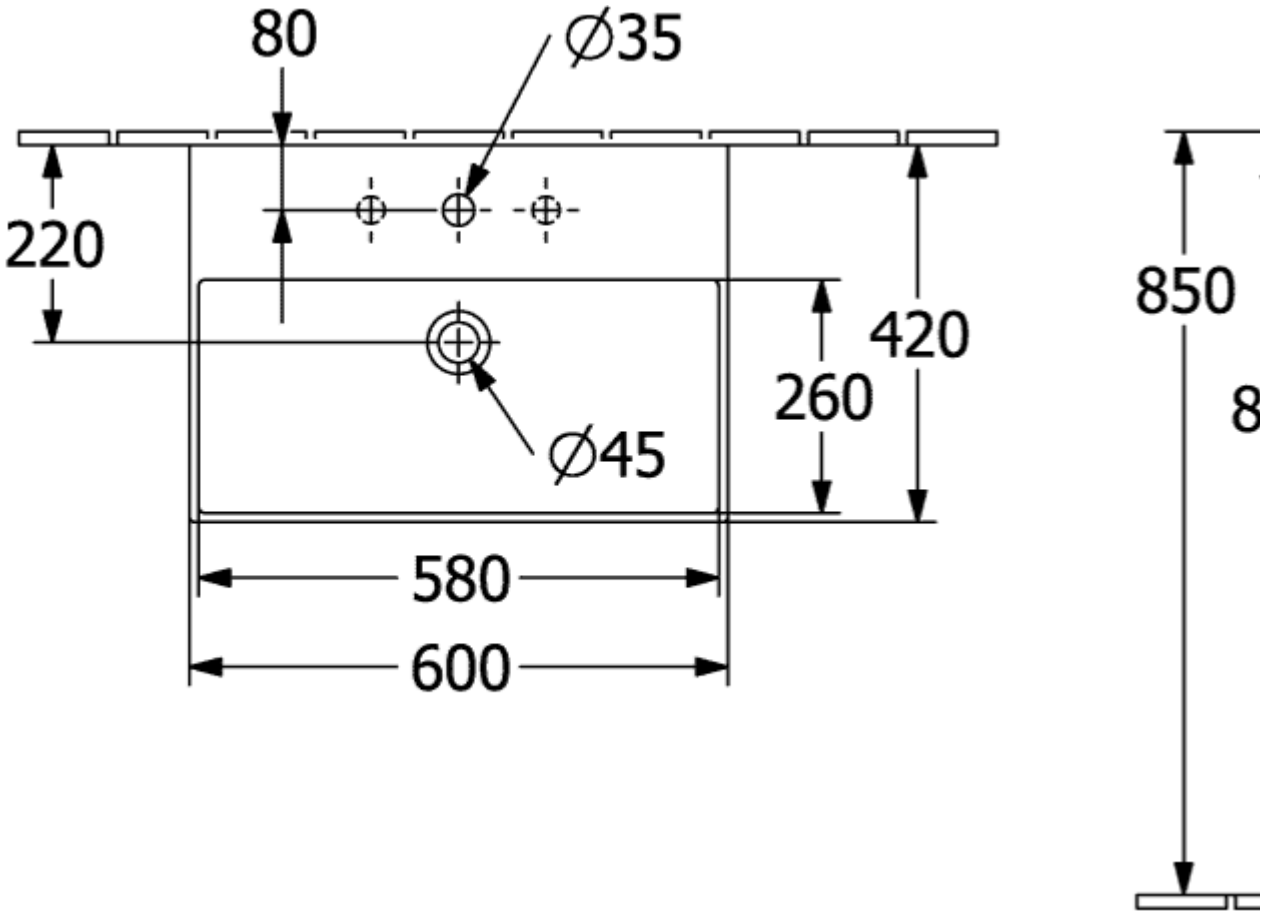
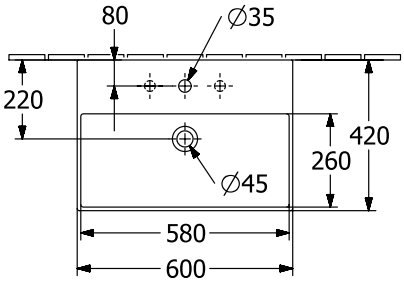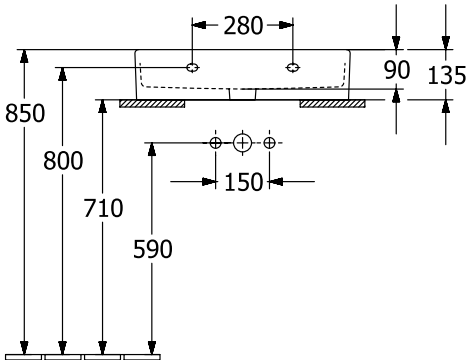
4A226G01