AVENTO VORBAUWASCHBECKEN RECHTECK

PRODUKTINFORMATION

Artikeltitel	Villeroy & Boch Avento Vorbauwaschbecken, 550 x 440 x 145 mm, Stone White CeramicPlus, mit Überlauf, ungeschliffen
Artikelnummer	4A0655RW
Montage / Montagetyp	Vorbau
Lieferumfang	1 x Vorbauwaschbecken , 1 x Ausschnittschablone 1 x Befestigungssatz
Tiefe in mm	440
Breite in mm	550
Höhe in mm	145
Innentiefe in mm	100
Kollektion	Avento
Armatur/Hahnloch Hinweise	Bei Modellen ohne Überlauffunktion muss ein nicht verschließbares Ventil verwendet werden
Geeignet für	3-Loch Armatur
Material	Sanitärkeramik
Oberfläche	glänzend
Farbbezeichnung der Farbe	Stone White CeramicPlus
Mit Überlauf	Ja
Form	Rechteck
Farbbezeichnung	Stone White
Antibakterielle Oberfläche (mit AntiBac)	Nein
Leichte Oberflächenreinigung (mit CeramicPlus)	Ja
Anzahl Hahnloch durchgestochen	1
Anzahl Hahnloch vorgestochen	2
Unterseite des Waschbeckens	ungeschliffen
Anzahl der Becken	1

TECHNISCHE ZEICHNUNGEN

4A0655RW

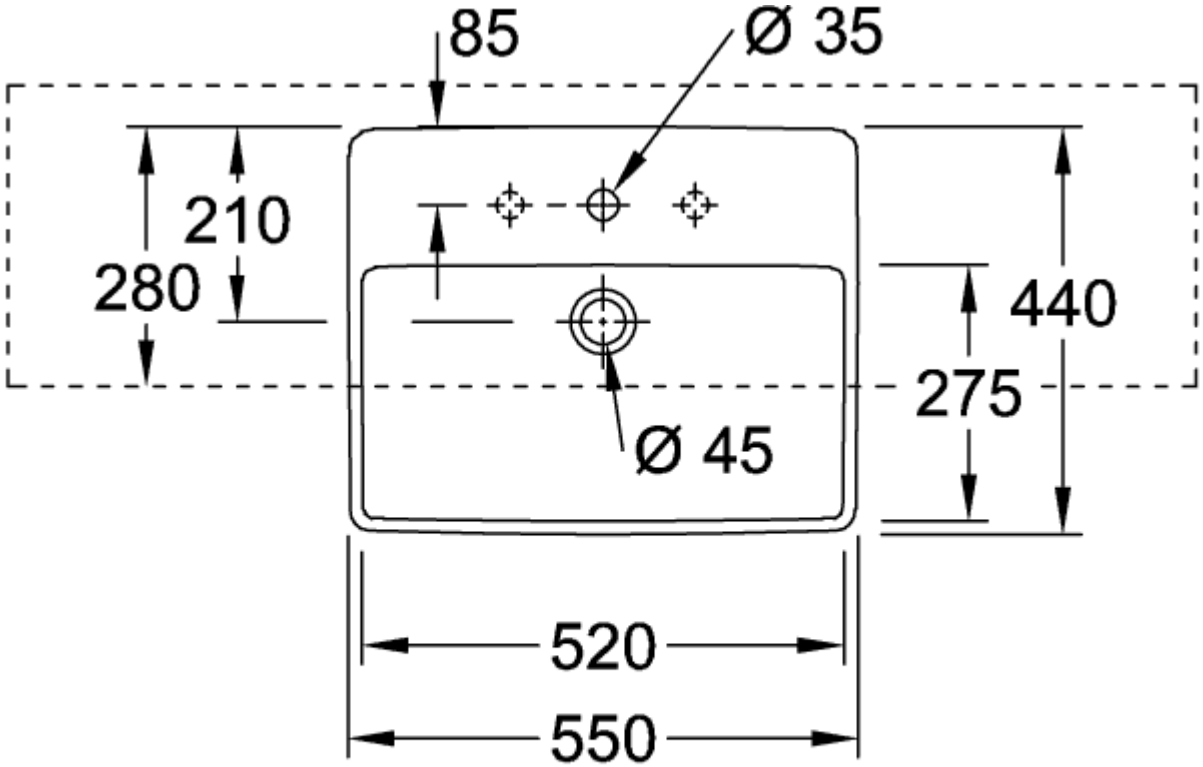
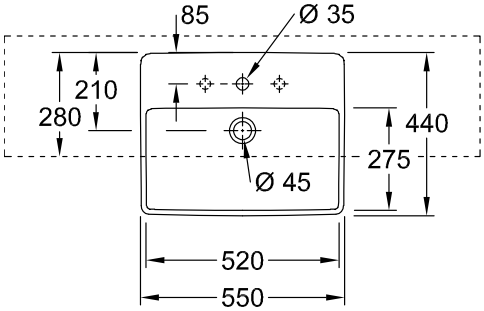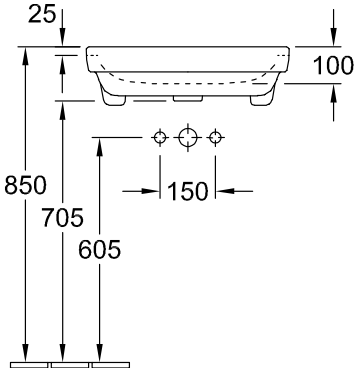
4A0655RW