ARCHITECTURA VORBAUWASCHBECKEN RECHTECK

PRODUKTINFORMATION

Artikeltitel	Villeroy & Boch Architectura Vorbauwaschbecken, 550 x 430 x 170 mm, Weiß Alpin, mit Überlauf, ungeschliffen
Artikelnummer	41905501
Montage / Montagetyp	Vorbau
Lieferumfang	1 x Vorbauwaschbecken
Tiefe in mm	430
Breite in mm	550
Höhe in mm	170
Innentiefe in mm	120
Kollektion	Architectura
Geeignet für	3-Loch Armatur
Material	Sanitärkeramik
Oberfläche	glänzend
Farbbezeichnung der Farbe	Weiß Alpin
Mit Überlauf	Ja
Form	Rechteck
Farbbezeichnung	Weiß Alpin
Antibakterielle Oberfläche (mit AntiBac)	Nein
Leichte Oberflächenreinigung (mit CeramicPlus)	Nein
Anzahl Hahnloch durchgestochen	1
Anzahl Hahnloch vorgestochen	2
Unterseite des Waschbeckens	ungeschliffen
Anzahl der Becken	1

TECHNISCHE ZEICHNUNGEN

41905501

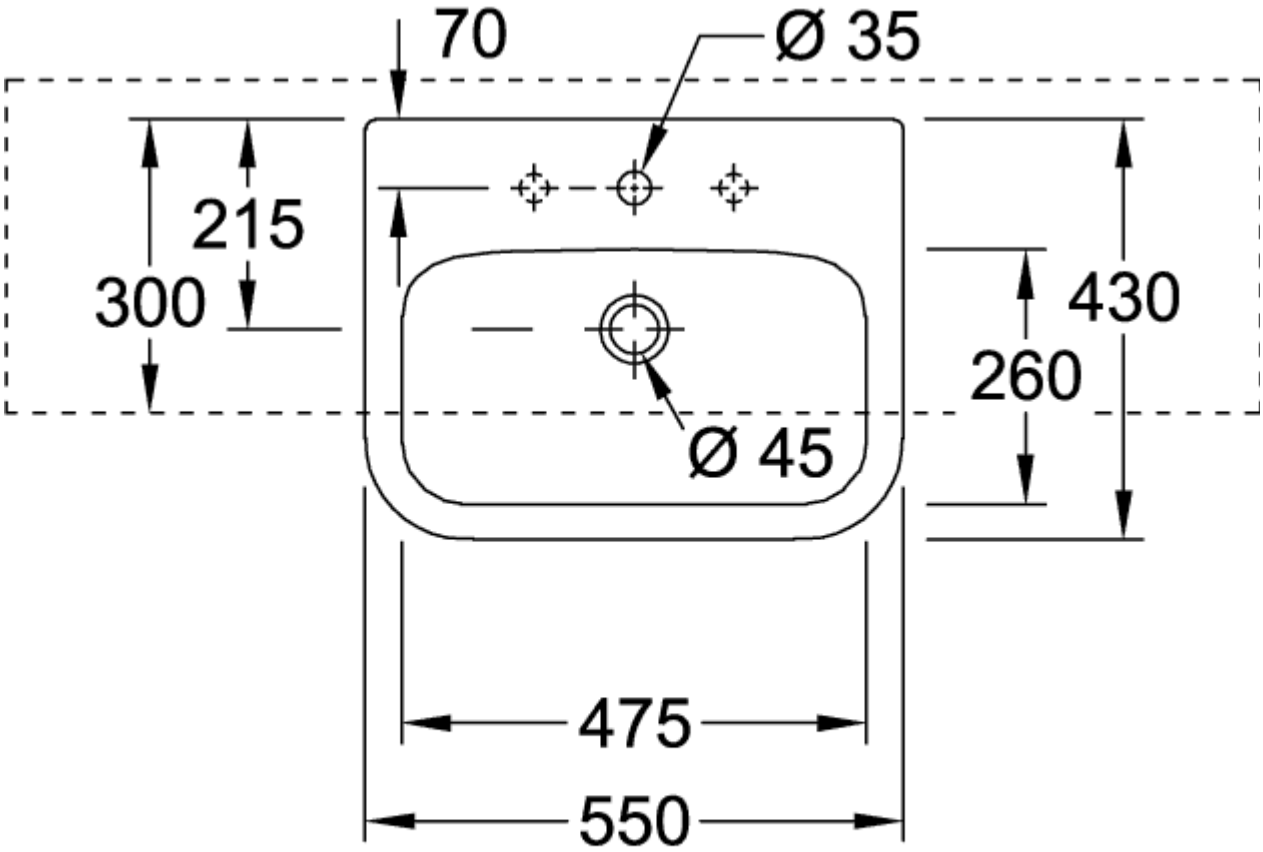
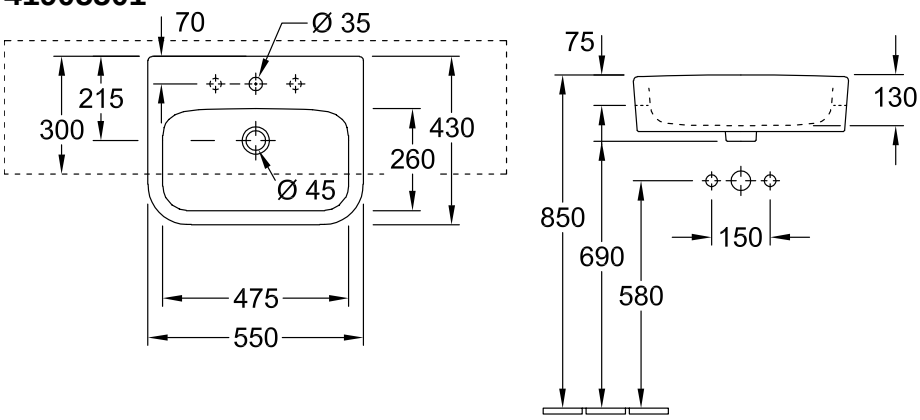
41905501